BAB V
PENUTUP

5. 1 Kesimpulan

Berdasarkan hasil perhitungan dari Tugas Akhir dengan judul Stabilitas Perkauatan Tebing Batang Anai Nagari Sungai Buluh Timur Kabupaten Padang Pariaman, penulis dapat mengambil beberapa kesimpulan sebagai berikut :

1. Dalam menganalisa curah hujan rencana, data curah hujan yang digunakan yaitu data dari tahun 2010 – 2019, dengan menggunakan 3 STA, antara lain STA Kasang, STA LubukNapar, STA SaningBakar. Untuk menentukan nilai curah hujan rencana digunakan metode distribusi probabilitas Gumbel, Normal, Log Normal, dan Log Person III, dengan curah hujan rencana rata-rata yaitu:

Periode Ulang (T)	Hujan Rencana Harian Maksimum			
	Metode Distribusi Probabilitas			
	Distribusi Gumbel	Distribusi Normal	Distribusi Log Normal	Distribusi Log Pearson III
	mm	mm	mm	mm
2	112,481	115,725	113,676	111,489
5	141,051	135,834	134,051	133,003
10	159,969	146,367	146,142	147,525
25	182,028	156,661	159,011	166,321
50	201,599	164,800	169,984	180,612

   Pada perhitungan debit banjir rencana digunakan periode ulang 25 tahun (Q_{25}) yang didapat dari perhitungan curah hujan rencana dengan melakukan uji distribusi probabilitas smirnov kolomogorov dan chi kuadrat. Untuk perhitungan debit banjir rencana didapat dari metode Hasper sebesar Q_{25} = 896,027 m^3/dtk.

2. Merencanakan dimensi penampang sungai dengan menggunakan saluran trapesium. Dari hasil perhitungan dengan cara coba-coba didapat tinggi penampang sungai (h) = 3 m, lebar sungai (b) = 55 m, kemiringan sungai (I) = 0,0018 dan talud 1 : 1

3. Untuk stabilitas perkuatan tebing terhadap gaya-gaya yang bekerja, yaitu gaya akibat berat sendiri, gaya akibat beban gempa, gaya akibat berat tanah. Setelah itu menghitung kontrol terhadap guling dan geser. Pada kontrol terhadap guling didapat nilai sebesar 3,18 $\geq$ 1,5 dan kontrol terhadap geser didapat nilai sebesar 2,14 $\geq$ 1,5. Maka dapat disimpulkan bahwa perkuatan tebing aman terhadap bahaya guling dan geser.

5. 2 Saran

1. Kepada pihak-pihak terkait agar segera melakukan stabilitas perkuatan tebing sungai karena sungai Batang Anai sudah mengalami kerusakan yang cukup parah pada lereng sungai, hal tersebut untuk mengatasi agar tidak terjadi banjir dan erosi di waktu mendatang.
2. Perlu pembuatan terasering pada lahan miring supaya tidak terjadi erosi sungai dan banjir.
3. Kepada masyarakat agar tidak melakukan penebangan hutan secara liar di daerah tangkapan hujan *(catchmen area)* Batang Anai agar tidak terjadi kerusakan ekosistem alam.

DAFTAR PUSTAKA

Fadhil, M., & Kiranaratri, A. H. (2020). Perencanaan Saluran Drainase Jalan Pada Bundaran Sipil Hingga Embung D di Kawasan Institut Teknologi Sumatera.

Hendriana, K. I., Yasa, I. G. A. S., Kesiman, M. W. A., & Sunarya, I. M. G. (2013). Sistem Informasi Geografis Penentuan Wilayah Rawan Banjir di Kabupaten Buleleng. *KARMAPATI (Kumpulan Artikel Mahasiswa Pendidikan Teknik Informatika), 2*(5), 608-616.

J. Kodoatie, Robert. 2013 *Rekayasa dan Manajemen Banjir Kota* ; Biro Penerbit ANDI, Yogyakarta.

Kamiana, I Made. 2011. *Teknik Perhitungan Debit Rencana Bangunan Air* ; Penerbit Graha Ilmu, Yogyakarta.

Kementrian Pekerjaan Umum. 2013. Direktorat Jenderal Sumber Daya Air. *Standar Perencanaan Irigasi KP-01* ; Biro Penerbit PU, Jakarta.

Kementrian Pekerjaan Umum, 2013. Direktorat Jenderal Sumber Daya Air. *Standar Perencanaan Irigasi KP-06* ; Biro Penerbit PU, Jakarta.

Lestari, U. S. (2016). Kajian metode empiris untuk menghitung debit banjir Sungai Negara di ruas Kecamatan Sungai Pandan (Alabio). *Poros Teknik, 8*(2), 86-96.

Putra, D. P., Suharyanto, S., & Nugroho, H. (2014). Perencanaan Normalisasi Sungai Beringin Di Kota Semarang. *Jurnal Karya Teknik Sipil, 3*(4), 1083-1097.

Pitanggi, G. S., Lestari, I. T., Darsono, S., & Salamun, S. (2017). Normalisasi Sungai Dolok Semarang–Demak, Jawa Tengah. *Jurnal Karya Teknik Sipil, 6*(4), 367-376.

Rivaldy, D. R., Jansen, T., & Sumarauw, J. S. (2018). Evaluasi Kapasitas Penampang Sungai Tugurara Kota Ternate Terhadap Debit Banjir. *Jurnal Sipil Statik*, *6*(6).

Robot, J. A., Mananoma, T., Wuisan, E. M., & Tangkudung, H. (2014). Analisis Debit Banjir Sungai Ranoyapo Menggunakan Metode HSS Gama-I dan HSS Limantara. *Jurnal Sipil Statik*, *2*(1).

Rosyidie, A. (2013). Banjir: fakta dan dampaknya, serta pengaruh dari perubahan guna lahan. *Jurnal Perencanaan Wilayah dan Kota*, *24*(3), 241-249.

Soemarto. C.D, Hidrologi Teknik Jilid 2 1999; Biro Penerbit Erlangga, Jakarta.

Suripin, M.Eng, Dr. Ir. *Sistem Drainase Perkotaan Yang Berkelanjutan* 2004; Biro Penerbit ANDI, Yogyakarta.

Tintia, L., Rachman, A., & Alitu, A. (2018). Perencanaan Sistem Normalisasi Sungai Bubode di Kecamatan Tomilito Kabupaten Gorontalo Utara. *Radial: Jurnal Peradaban Sains, Rekayasa dan teknologi*, *6*(1), 1-8.

Widyawati, W., Yuniarti, D., & Goejantoro, R. (2021). Analisis Distribusi Frekuensi dan Periode Ulang Hujan. *JURNAL EKSPONENSIAL*, *11*(1), 65-70.

Yananto, A., & Sibarani, R. M. (2016). Analisis Kejadian El Nino Dan Pengaruhnya Terhadap Intensitas Curah Hujan Di Wilayah Jabodetabek (Studi Kasus: Periode Puncak Musim Hujan Tahun 2015/2016). *Jurnal Sains & Teknologi Modifikasi Cuaca*, *17*(2), 65-73.

LAMPIRAN

DATA CURAH HUJAN 2010

Hujan Manual : Kasang
Kadaster : 0120
Daerah Aliran Sungai : BT. ANAI
an Wilayah Sungai : AKUAMAN
pinsi : Sumatera Barat Kabupaten : Padang Pariaman
Kecamatan : Batang Anai Desa : Kasang
Data Geografis : Lintang : 0 46 30
Bujur : 100 0 19
Daerah Tangkapan Air (Km2) : 10
Tgl. Dibangun : 12/30/1978 Dibangun Oleh : P3SA
is Alat : Manual
gelola : Balai PSDA Kuantan Indragiri
Keterangan :

ah Hujan Ekstrim

Curah Hujan Maksimum : 260 pada tanggal 26/09/2010
ah Hujan Minimum : 5 pada tanggal 3/04/2010
ah Hujan Maksimum Yang Pernah Terjadi :
h Hujan Minimum Yang Pernah Terjadi :

Tabel Curah Hujan Harian (mm)

Tanggal	Jan	Feb	Mar	Apr	Mei	Jun	Jul	Ags	Sep	Okt	Nov	Des
1	0	200	0	0	0	200	0	0	0	40	0	0
2	0	0	25	0	0	0	0	0	50	230	0	0
3	0	0	15	5	0	0	0	0	200	25	0	0
4	35	15	0	0	0	185	0	0	0	40	0	20
5	0	29	0	0	0	15	0	0	0	25	0	0
6	0	0	0	10	8	0	0	0	0	0	0	0
7	15	0	0	0	0	80	0	0	100	0	0	15
8	25	0	200	0	0	0	0	80	0	0	30	0
9	0	0	0	0	0	0	0	0	0	0	50	0
10	0	80	0	0	0	0	170	0	0	15	0	35
11	0	0	0	30	0	0	0	0	0	20	0	0
12	0	0	0	15	0	0	0	0	0	250	0	70
13	20	0	0	85	0	0	200	60	20	0	0	87
14	100	0	140	0	0	35	40	100	0	0	0	0
15	0	0	40	0	10	0	0	150	0	0	0	0
16	0	10	110	0	15	0	0	0	0	0	0	0
17	0	15	0	0	0	0	0	0	40	15	0	13
18	0	40	0	0	0	0	0	30	0	20	20	0
19	0	0	100	0	0	25	0	80	15	250	35	0
20	0	0	0	50	0	0	0	0	0	0	80	20
21	0	0	50	0	0	0	0	0	0	25	0	50
22	0	0	0	0	0	0	80	0	50	65	0	0
23	0	20	0	0	0	0	0	0	150	0	30	0
24	0	10	0	40	40	5	60	0	0	0	0	10
25	0	80	220	120	0	15	0	20	0	0	0	15
26	0	20	0	0	0	25	40	0	260	0	50	0
27	0	0	0	0	200	0	0	0	0	100	200	0
28	0	0	0	0	0	0	30	0	0	65	0	20
29	0		0	0	0	0	20	0	0	0	0	25
30	0		0	0	0	200	0	0	30	0	0	0
31	0		0		0		0	0		40		0
ata-Rata	39	47.18	100	44.38	54.6	78.5	80	74.29	91.5	76.56	61.88	31.67
aksimum	100	200	220	120	200	200	200	150	260	250	200	87
Minimum	15	10	15	5	8	5	20	20	15	15	20	10
Jumlah	195	519	900	355	273	785	640	520	915	1225	495	380
ri Hujan	5	11	9	8	5	10	8	7	10	16	8	12

Data Tahunan :
ata-rata : 66.07 Maksimum : 260 Minimum : 5 Jumlah : 7202 Hari Hujan : 109

DATA CURAH HUJAN 2011

Pos Hujan Manual : **Kasang**
No. Kadaster : 0120
Daerah Aliran Sungai : BT. ANAI
Satuan Wilayah Sungai : AKUAMAN
Propinsi : Sumatera Barat — Kabupaten : Padang Pariaman
Kecamatan : Batang Anai — Desa : Kasang
Data Geografis : Lintang : 0 — 46 ' — 30 "
Bujur : 100 0 — 19 '
Daerah Tangkapan Air (Km2) : 10
Tgl. Dibangun : 12/30/1978 — Dibangun Oleh : P3SA
Jenis Alat : Manual
Pengelola : Balai PSDA Kuantan Indragiri
Keterangan :

Curah Hujan Ekstrim

Curah Hujan Maksimum : 200 pada tanggal 1/02/2011
Curah Hujan Minimum : 5 pada tanggal 23/06/2011
Curah Hujan Maksimum Yang Pernah Terjadi
Curah Hujan Minimum Yang Pernah Terjadi :

Tabel Curah Hujan Harian (mm)

Tanggal	Jan	Feb	Mar	Apr	Mei	Jun	Jul	Ags	Sep	Okt	Nov	Des
1	0	200	0	0	0	200	0	0	0	45	0	40
2	0	40	40	20	0	0	0	0	0	20	0	20
3	0	80	0	30	0	0	0	0	0	0	30	0
4	0	0	0	0	0	185	0	0	0	0	45	0
5	0	0	0	0	0	15	0	0	0	0	25	150
6	20	0	0	0	8	0	0	0	30	60	0	50
7	0	0	80	0	0	80	0	0	15	0	0	0
8	0	0	20	70	0	0	0	0	20	0	0	15
9	0	10	0	50	0	0	0	0	0	0	0	25
10	0	35	0	0	0	0	150	0	0	40	0	10
11	25	0	0	0	0	0	200	100	20	20	0	0
12	0	0	60	0	0	0	0	50	0	10	0	0
13	0	0	50	0	0	0	0	0	60	0	0	0
14	0	15	40	25	0	35	0	0	0	0	40	0
15	0	0	0	60	10	0	0	0	0	0	0	0
16	55	0	0	40	15	0	0	50	0	0	0	100
17	45	0	0	20	0	0	0	0	20	62	10	0
18	0	0	10	0	0	0	0	0	0	30	25	25
19	0	35	15	0	0	25	0	0	0	0	15	150
20	0	40	0	0	0	0	0	0	0	0	0	0
21	0	20	0	0	0	0	0	40	50	40	20	0
22	0	0	0	0	0	0	0	0	0	0	0	0
23	0	0	25	0	0	5	0	0	0	0	50	0
24	70	0	0	0	40	15	0	0	0	0	30	0
25	60	0	0	0	0	25	0	60	25	0	0	30
26	0	0	0	0	0	0	0	30	10	0	0	100
27	0	0	0	0	200	0	0	0	60	0	200	0
28	0	60	0	0	0	0	30	0	0	0	0	20
29	0		0	0	0	0	20	0	0	0	0	0
30	0		0	0	0	0	0	0	0	50	100	0
31	100		0		0		0	0		0		30
Rata-Rata	53,57	53,5	37,78	39,38	54,6	65	100	55	31	37,7	49,17	54,64
Maksimum	100	200	80	70	200	200	200	100	60	62	200	150
Minimum	20	10	10	20	8	5	20	30	10	10	10	10
Jumlah	375	535	340	315	273	585	400	330	310	377	590	765
Hari Hujan	7	10	9	8	5	9	4	6	10	10	12	14

Data Tahunan :
Rata-rata : 49,95 — Maksimum : 200 — Minimum : 5 — Jumlah : 5195 — Hari Hujan : 104

DATA CURAH HUJAN 2012

Pos Hujan Manual : Kasang
No. Kadaster : 0120
Daerah Aliran Sungai : BT. ANAI
Satuan Wilayah Sungai : AKUAMAN
Propinsi : Sumatera Barat — Kabupaten : Padang Pariaman
Kecamatan : Batang Anai — Desa : Kasang
Data Geografis : Lintang : 0 46 ' 30 "
Bujur : 100 0 19 '
Daerah Tangkapan Air (Km2) : 10
Tgl. Dibangun : 12/30/1978 Dibangun Oleh : P3SA
Jenis Alat : Manual
Pengelola : Balai PSDA Kuantan Indragiri
Keterangan :

Curah Hujan Ekstrim

Curah Hujan Maksimum : 157 pada tanggal 2/05/2012
Curah Hujan Minimum : 2 pada tanggal 21/10/2012
Curah Hujan Maksimum Yang Pernah Terjadi:
Curah Hujan Minimum Yang Pernah Terjadi :

Tabel Curah Hujan Harian (mm)

Tanggal	Jan	Feb	Mar	Apr	Mei	Jun	Jul	Ags	Sep	Okt	Nov	Des
1	0	0	70	0	0	0	0	0	0	0	18	0
2	0	0	0	0	157	0	15	0	0	0	12	0
3	0	0	0	0	0	0	0	50	0	0	110	0
4	0	0	0	0	0	35	0	30	106	0	86	0
5	0	0	23	0	0	0	0	8	0	0	0	0
6	0	6	0	0	0	0	0	0	4	4	0	0
7	5,5	70	0	0	0	115	0	0	15	0	10	0
8	0	30	10	85	0	10	0	0	0	10	35	0
9	0	78	0	0	27	0	55	0	0	0	37	0
10	0	0	5	0	157	0	0	0	0	0	130	0
11	46	0	4	0	0	0	0	0	85	0	5	0
12	35	0	0	8	0	0	15	0	7	90	0	5
13	21	0	0	0	0	0	0	32	0	0	2	4,5
14	0	60	0	0	0	0	0	0	69	0	3	20
15	0	0	0	15	0	0	25	0	0	15	51	32
16	6	0	7	0	0	0	40	12	0	45	8	4
17	0	0	0	0	0	17	0	25	0	50	74	0
18	35	0	0	0	0	18	0	0	0	0	0	66
19	0	35	0	7	0	0	0	0	0	20	0	0
20	0	0	10	25	47	0	0	0	15	10	13	26
21	0	0	0	0	20	0	19	0	0	2	0	0
22	0	40	0	0	17	0	0	0	0	0	0	23,5
23	0	0	0	0	5	0	0	0	30	20	60	0
24	0	0	0	0	0	0	41	22	0	15	0	10,5
25	0	0	0	0	0	0	0	0	0	45	25	39
26	0	30	14	0	17	0	0	0	0	37	35	0
27	0	0	0	0	0	0	0	90	0	0	10	4
28	0	0	0	27	0	0	0	0	0	7	3	0
29	0	95	32	0	0	0	0	0	0	34	0	67
30	0		0	0	65	118	0	16	0	80	0	145
31	0		97		11		0	0		10		9,5
Rata-Rata	24,75	49,33	27,2	27,83	52,3	52,17	30	31,67	41,38	29,06	36,25	32,57
Maksimum	46	95	97	85	157	118	55	90	106	90	130	145
Minimum	5,5	6	4	7	5	10	15	8	4	2	2	4
Jumlah	148,5	444	272	167	523	313	210	285	331	494	725	456
Hari Hujan	6	9	10	6	10	6	7	9	8	17	20	14

Data Tahunan :
Rata-rata : 35,81 Maksimum : 157 Minimum : 2 Jumlah : 4368,5 Hari Hujan : 122

Curah Hujan Harian (mm)

Nama Stasiun	Kasang	River Basin :	Batang Anai
No Stasiun		Elevasi 0	
No In Database		Tipe alat Manual	
Lintang Selatan	00.46.30. LS.	Pemilik BPSDA Wil. Bkt	
Bujur Timur	100.19.00. BT	Operator	

Tahun 2013

Tanggal	Bulan											
	Jan	Feb	Mar	Apr	Mei	Jun	Jul	Ags	Sep	Okt	Nop	Des
1	0	0	0	0	0	0	0	0	80	157	0	0
2	0	0	0	0	0	36	0	0	20	0	0	0
3	0	0	0	38	10	0	0	0	0	5	0	0
4	15	20	0	0	20	0	0	0	0	5	16	0
5	3	140	70	55	0	10	0	0	3	40	130	0
6	4	0	0	0	0	30	0	31	19	0	0	0
7	2	0	0	0	0	30	0	31	0	0	5	0
8	0	0	25	0	0	0	0	15	0	0	0	0
9	0	30	0	10	0	0	0	0	13	0	0	0
10	0	0	0	0	49	0	0	0	0	0	0	0
11	0	25	0	0	0	0	0	0	0	0	0	0
12	0	0	0	9	0	0	0	0	0	0	193	0
13	0	0	0	0	0	60	0	0	0	0	0	0
14	0	0	0	5	30	0	0	0	0	0	0	0
15	0	20	0	0	0	0	8	0	5	0	0	20
16	0	0	0	30	0	0	3	0	40	0	30	67
17	0	0	0	0	0	0	0	0	44	0	0	0
18	0	0	0	0	0	0	0	0	0	40	0	0
19	0	0	0	17	0	60	0	0	6	93	0	0
20	0	14	6	0	0	0	0	0	43	10	3	0
21	0	0	8	40	0	0	15	0	55	0	6	0
22	0	0	93	0	0	0	40	0	0	0	17	0
23	20	36	15	0	0	0	30	3	0	0	20	27
24	25	0	0	20	0	0	0	40	0	0	0	20
25	25	0	0	67	0	40	0	40	0	0	17	23
26	21	0	3	0	0	0	0	0	0	0	0	0
27	0	30	3	0	0	30	0	0	15	7	0	0
28	0	150	0	10	0	36	0	63	29	20	0	0
29	30		0	0	0	0	0	0	0	0	0	0
30	40		0	0	0	0	18	0	0	0	0	16
31	20		0		0		11	0		0		0
Hujan Maximum	40	150	93	67	49	60	40	63	80	157	193	67
Jml Curah Hujan	205	465	223	301	109	332	125	223	372	377	439	173
Rata-rata Hujan	7	17	7	10	4	11	4	7	12	12	15	6
Jml.Hari Hujan	11	9	8	11	4	9	7	7	13	9	10	6
Hujan (1-15)	24	235	95	117	109	166	8	77	140	207	346	20
Jml. data kosong	0	0	0	0	0	0	0	0	0	0	0	0
Hujan (16-31)	181	230	128	184	0	166	117	146	232	170	93	153
Jml. data kosong	0	0	0	0	0	0	0	0	0	0	0	0

Catatan :

Perhitungan statistik tidak dilakukan bilamana jumlah data kosong dalam setengah bulan > 5 hari

Tampilan grafik debit harian negatif berarti pada tanggal tersebut tidak ada data hujan harian

Curah Hujan Harian (mm)

Nama Stasiun	Kasang	River Basin :		Batang Anai
No Stasiun		Elevasi	0	
No In Database		Tipe alat	Manual	
Lintang Selatan	00.46.30. LS.	Pemilik	BPSDA Wil. Bkt	
Bujur Timur	100.19.00. BT	Operator		

Tahun 2014

Tanggal	Bulan											
	Jan	Feb	Mar	Apr	Mei	Jun	Jul	Ags	Sep	Okt	Nop	Des
1	0	0	0	18	0	0	0	0	0	0	0	0
2	0	0	15	0	50	0	50	0	0	38	3	0
3	0	0	0	90	0	0	0	0	0	0	25	20
4	0	0	0	0	0	0	0	0	0	0	0	0
5	0	0	23	0	0	70	50	0	0	0	0	0
6	0	0	13	0	0	0	0	0	0	0	0	0
7	0	0	0	25	0	17	0	0	0	0	60	0
8	0	0	0	0	0	0	0	0	0	0	45	0
9	0	0	0	0	80	0	0	0	0	0	60	0
10	0	0	0	0	0	0	15	0	0	0	0	0
11	0	0	0	15	0	0	0	0	0	0	0	0
12	0	0	0	0	0	0	0	0	0	0	5	59
13	0	0	0	0	0	0	20	0	0	0	12	50
14	0	0	0	0	73	35	0	0	94	0	70	0
15	0	0	0	31	0	0	0	0	0	98	0	0
16	0	0	0	50	0	0	35	0	0	0	0	0
17	0	0	0	18	0	0	0	0	0	64	0	0
18	0	0	8	0	25	0	0	0	0	0	5	0
19	0	0	14	11	0	0	0	0	100	34	12	0
20	0	0	54	0	0	0	0	0	194	0	0	0
21	0	105	0	0	0	0	0	0	0	0	0	0
22	0	8	4	70	0	0	0	0	0	19	10	88
23	0	0	34	0	0	0	0	0	0	10	70	0
24	0	0	0	76	0	0	0	0	0	0	0	0
25	0	12	0	0	0	0	0	35	0	20	0	15
26	0	0	0	0	110	0	0	0	0	23	0	0
27	0	0	0	0	0	0	0	0	0	0	0	0
28	0	0	0	0	0	0	0	0	0	0	0	0
29	0		0	0	0	30	0	0	0	0	0	0
30	0		0	0	0	0	0	0	0	128	108	0
31	0		0		0		0	0		0		0
Hujan Maximum	0	105	54	90	110	70	50	35	194	128	108	88
Jml Curah Hujan	0	125	165	404	338	152	170	35	388	434	485	232
Rata-rata Hujan	0	4	5	13	11	5	5	1	13	14	16	7
Jml.Hari Hujan	0	3	8	10	5	4	5	1	3	9	13	5
Hujan (1-15)	0	0	51	179	203	122	135	0	94	136	280	129
Jml. data kosong	0	0	0	0	0	0	0	0	0	0	0	0
Hujan (16-31)	0	125	114	225	135	30	35	35	294	298	205	103
Jml. data kosong	0	0	0	0	0	0	0	0	0	0	0	0

Catatan :

Perhitungan statistik tidak dilakukan bilamana jumlah data kosong dalam setengah bulan > 5 hari

Tampilan grafik debit harian negatif berarti pada tanggal tersebut tidak ada data hujan harian

Curah Hujan Harian (mm)

Nama Stasiun	Kasang	**River Basin**	:	**Batang Anai**
No Stasiun		*Elevasi*	*0*	
No In Database		Tipe alat	Manual	
Lintang Selatan	00.46.30. LS.	Pemilik	BPSDA Wil. Bkt	
Bujur Timur	100.19.00. BT	Operator		

Tahun 2015

Tanggal	Bulan											
	Jan	Feb	Mar	Apr	Mei	Jun	Jul	Ags	Sep	Okt	Nop	Des
1	47.0	0.0	100.0	58.0	0.0	24.5	0.0	1.0	4.5	0.0	0.0	0.0
2	20.0	0.0	85.0	53.0	4.0	14.0	0.0	0.0	0.0	12.0	0.0	97.0
3	3.5	0.0	0.0	0.0	4.0	6.5	0.0	936.5	0.0	0.0	0.0	0.0
4	17.0	0.0	0.0	0.0	0.0	12.0	11.0	469.0	1.0	0.0	40.0	0.0
5	39.5	0.0	0.0	0.0	0.0	2.5	0.0	0.5	0.0	0.0	0.0	0.0
6	13.0	0.0	0.0	0.0	0.0	41.0	15.0	0.0	58.0	0.0	25.0	0.0
7	7.5	17.0	0.0	0.0	0.0	1322.0	0.5	30.5	0.0	0.0	0.0	14.0
8	30.0	7.0	0.0	15.0	39.0	1056.0	0.0	5.5	0.0	7.0	40.0	0.0
9	61.0	0.0	0.0	20.0	13.5	1020.0	0.5	0.5	54.0	0.0	0.0	40.0
10	27.0	0.0	0.0	15.0	1.5	49.5	0.0	11.5	15.0	39.0	0.0	0.0
11	3.0	0.0	0.0	18.0	0.0	1280.0	0.5	4.0	16.0	0.0	1.0	15.0
12	0.0	11.0	0.0	10.0	1.5	1080.0	0.0	2.0	1.0	15.0	13.5	0.0
13	4.0	0.0	0.0	0.0	33.0	869.5	77.5	3.5	0.5	10.5	0.0	12.0
14	21.0	0.0	0.0	25.0	3.0	8.5	2846.5	903.0	0.0	3.5	2.0	37.0
15	72.5	0.0	0.0	60.0	14.2	0.0	45.5	0.5	26.5	0.0	0.0	0.0
16	23.5	0.0	0.0	6.0	0.0	5304.5	1.0	0.0	1.0	0.0	0.0	33.0
17	55.5	0.0	0.0	0.0	1.5	12.0	0.0	335.5	1.0	0.0	145.0	0.0
18	8.0	0.0	0.0	9.0	4.5	687.5	234.5	2.0	0.0	0.0	0.0	0.0
19	28.0	14.0	0.0	0.0	1.5	481.0	33.5	0.5	0.5	0.0	0.0	0.0
20	660.5	0.0	98.0	4.0	8.0	8.0	0.0	1.0	0.0	0.0	0.0	0.0
21	324.5	0.0	0.0	0.0	12.0	0.0	0.0	4.5	8.5	0.0	67.0	0.0
22	369.5	0.0	0.0	50.0	20.0	0.0	0.0	2.5	16.5	0.0	0.0	0.0
23	183.0	0.0	56.0	56.0	0.0	0.5	0.0	0.5	7.0	0.0	0.0	0.0
24	29.5	0.0	0.0	46.0	0.0	0.0	0.0	0.0	1.0	0.0	0.0	0.0
25	7.5	0.0	86.0	0.0	0.0	0.0	0.0	27.5	2.0	0.0	0.0	0.0
26	10.5	0.0	0.0	0.0	18.5	0.0	1.5	4.0	1.0	0.0	34.0	0.0
27	31.5	0.0	0.0	22.0	0.5	17.0	32.0	29.5	25.0	0.0	34.0	0.0
28	3.0	0.0	0.0	0.0	2.0	4.0	3.0	4.5	22.0	0.0	0.0	0.0
29	0.0		0.0	0.0	9.0	0.0	0.0	0.5	1.0	0.0	0.0	26.0
30	138.0		0.0	4.0	0.5	0.0	0.0	0.0	0.0	0.0	68.0	0.0
31	0.0		0.0	0.0	0.0		4.0	381.5		0.0		0.0
Hujan Maximum	661	17	100	60	39	5305	5305	937	58	39	145	97
Jml Curah Hujan	2239	49	425	471	192	13301	192	3162	263	87	470	274
Rata-rata Hujan	72	2	14	15	6	443	107	102	9	3	16	9
Jml.Hari Hujan	28	4	5	17	20	22	15	26	21	6	11	8
Hujan (1-15)	366	35	185	274	114	6786	2997	2368	177	87	122	215
Jml. data kosong	0	0	0	0	0	0	0	0	0	0	0	0
Hujan (16-31)	1873	14	240	197	78	6515	310	794	87	0	348	59
Jml. data kosong	0	0	0	0	0	0	0	0	0	0	0	0

Catatan :

Perhitungan statistik tidak dilakukan bilamana jumlah data kosong dalam setengah bulan > 5 hari

Tampilan grafik hujan harian negatif berarti pada tanggal tersebut tidak ada data hujan harian

Curah Hujan Harian (mm)

Nama Stasiun	Kasang	**River Basin**	:	**Batang Anai**
No Stasiun		Elevasi	0	
No In Database		Tipe alat	Manual	
Lintang Selatan	00.46.30. LS.	Pemilik	BPSDA Wil. Bkt	
Bujur Timur	100.19.00. BT	Operator		

Tahun 2016

Tanggal	Bulan											
	Jan	Feb	Mar	Apr	Mei	Jun	Jul	Ags	Sep	Okt	Nop	Des
1	0	26	6	0	0	0	0	77	35	0	0	1
2	0	40	0	0	0	8	0	37	0	0	0	0
3	0	0	0	0	26	0	0	0	0	0	0	2
4	0	0	0	0	0	0	0	0	19	0	10	55
5	0	9	6	0	0	0	0	0	19	0	9	17
6	11	34	0	0	0	0	0	0	12	46	11	23
7	0	31	0	21	35	17	27	0	22	9	25	16
8	9	22	59	215	27	0	0	0	0	0	29	0
9	0	34	0	0	0	0	0	0	0	0	0	33
10	12	0	0	0	0	0	0	0	0	0	27	0
11	0	10	9	52	28	0	0	0	0	34	18	50
12	0	0	75	142	24	78	9	17	0	36	0	0
13	0	0	0	0	0	0	0	0	19	45	21	0
14	0	0	3	0	33	87	48	49	0	40	0	0
15	63	0	0	0	0	0	3	0	0	35	0	0
16	0	0	0	16	0	0	0	0	0	54	0	0
17	0	0	29	0	0	145	0	0	14	0	0	22
18	0	0	27	0	0	16	25	0	0	0	0	0
19	26	0	0	0	32	7	2	0	0	0	0	22
20	40	15	0	17	0	0	43	0	69	0	0	2
21	0	0	23	53	1	0	0	37	14	0	0	57
22	0	0	294	0	70	32	36	0	0	36	0	0
23	0	0	30	0	0	0	0	5	24	28	30	23
24	0	37	0	0	0	0	0	89	0	44	50	0
25	0	0	0	95	0	0	0	102	0	0	0	0
26	0	28	0	0	30	0	0	0	0	0	0	0
27	0	0	0	0	0	0	0	0	14	0	28	0
28	0	0	29	0	58	0	0	0	32	0	0	0
29	0		0	0	0	0	0	0	35	0	7	0
30	0		0	0	0	0	0	0	0	0	0	0
31	37		0	0	0		0	0		0		0
Hujan Maximum	63	40	294	215	70	145	48	102	69	54	50	57
Jml Curah Hujan	198	286	590	611	364	390	193	413	328	407	265	323
Rata-rata Hujan	6	10	19	20	12	13	6	13	11	13	9	10
Jml Hari Hujan	7	11	12	8	11	8	8	8	13	11	12	13
Hujan (1-15)	95	206	158	430	173	190	87	180	126	245	150	197
Jml. data kosong	0	0	0	0	0	0	0	0	0	0	0	0
Hujan (16-31)	103	80	432	181	191	200	106	233	202	162	115	126
Jml. data kosong	0	0	0	0	0	0	0	0	0	0	0	0

Catatan :

Perhitungan statistik tidak dilakukan bilamana jumlah data kosong dalam setengah bulan > 5 hari

Tampilan grafik hujan harian negatif berarti pada tanggal tersebut tidak ada data hujan harian

Curah Hujan Harian (mm)

Nama Stasiun	Kasang	River Basin :		Batang Anai
No Stasiun		Elevasi	0	
No In Database		Tipe alat	Manual	
Lintang Selatan	00.46.30. LS.	Pemilik	BPSDA Wil. Bkt	
Bujur Timur	100.19.00. BT	Operator		

Tahun 2017

Tanggal	Bulan											
	Jan	Feb	Mar	Apr	Mei	Jun	Jul	Ags	Sep	Okt	Nop	Des
1	0.0	10.0	50.0	42.0	25.0	0.0	0.0	5.0	0.0	0.0	20.0	11.0
2	65.0	0.0	21.0	0.0	0.0	0.0	7.0	0.0	36.0	0.0	4.0	20.0
3	25.0	5.0	0.0	0.0	0.0	0.0	0.0	0.0	49.0	0.0	32.0	0.0
4	0.0	0.0	0.0	0.0	16.0	0.0	0.0	0.0	52.0	0.0	0.0	36.0
5	30.5	0.0	0.0	29.0	0.0	0.0	0.0	10.0	5.0	4.0	64.0	0.0
6	28.5	0.0	13.0	0.0	0.0	0.0	0.0	40.0	0.0	5.0	50.0	0.0
7	11.0	4.0	76.0	0.0	0.0	45.0	52.0	0.0	0.0	32.0	0.0	0.0
8	0.0	0.0	0.0	0.0	0.0	0.0	0.0	0.0	25.0	8.0	5.0	0.0
9	0.0	0.0	0.0	92.0	0.0	0.0	0.0	0.0	74.0	28.0	0.0	14.0
10	3.0	0.0	17.0	40.1	0.0	0.0	33.0	0.0	0.0	74.0	18.0	0.0
11	0.0	0.0	0.0	5.0	0.0	0.0	0.0	56.0	0.0	14.0	2.0	0.0
12	0.0	25.0	0.0	10.0	0.0	23.0	0.0	36.0	0.0	10.0	0.0	0.0
13	0.0	0.0	0.0	0.0	4.0	0.0	0.0	0.0	0.0	0.0	0.0	5.0
14	0.0	0.0	0.0	55.0	0.0	0.0	0.0	5.0	0.0	0.0	0.0	0.0
15	0.0	8.0	0.0	40.0	0.0	0.0	5.0	33.0	0.0	0.0	0.0	7.0
16	2.0	0.0	0.0	0.0	22.0	0.0	0.0	0.0	0.0	34.0	78.0	13.0
17	0.0	0.0	0.0	0.0	0.0	60.0	0.0	0.0	0.0	0.0	11.0	17.0
18	0.0	0.0	0.0	0.0	21.0	0.0	0.0	0.0	0.0	0.0	31.0	10.0
19	0.0	4.0	0.0	0.0	0.0	0.0	0.0	0.0	13.0	0.0	0.0	0.0
20	0.0	4.0	10.0	0.0	150.0	0.0	0.0	0.0	100.0	0.0	11.0	0.0
21	0.0	0.0	0.0	0.0	97.0	0.0	0.0	162.0	0.0	0.0	13.0	40.0
22	19.5	3.0	0.0	0.0	0.0	0.0	0.0	0.0	0.0	0.0	35.0	60.0
23	0.0	0.0	0.0	0.0	0.0	0.0	0.0	0.0	71.0	0.0	0.0	53.0
24	14.0	0.0	0.0	0.0	0.0	0.0	0.0	36.0	0.0	0.0	0.0	20.0
25	0.0	0.0	0.0	22.0	0.0	0.0	0.0	0.0	0.0	0.0	0.0	27.4
26	0.0	25.0	145.0	20.0	0.0	5.0	0.0	0.0	21.0	0.0	103.0	0.0
27	0.0	20.0	107.0	0.0	0.0	0.0	23.0	0.0	0.0	0.0	23.0	0.0
28	15.0	0.0	0.0	62.0	0.0	0.0	0.0	45.0	0.0	0.0	70.0	0.0
29	0.0		0.0	0.0	0.0	52.0	60.0	0.0	13.0	0.0	20.0	0.0
30	12.0		0.0	0.0	0.0	0.0	0.0	0.0	0.0	0.0	18.0	30.0
31	0.0		0.0	0.0	0.0		0.0	0.0		2.0		51.0
Hujan Maximum	65	25	145	92	150	60	60	162	100	74	103	60
Jml Curah Hujan	226	108	439	417	335	185	180	428	459	211	608	414
Rata-rata Hujan	7	4	14	13	11	6	6	14	15	7	20	13
Jml.Hari Hujan	11	10	8	11	7	5	6	10	11	10	19	16
Hujan (1-15)	163	52	177	313	45	68	97	185	241	175	195	93
Jml. data kosong	0	0	0	0	0	0	0	0	0	0	0	0
Hujan (16-31)	63	56	262	104	290	117	83	243	218	36	413	321
Jml. data kosong	0	0	0	0	0	0	0	0	0	0	0	0

Catatan :

Perhitungan statistik tidak dilakukan bilamana jumlah data kosong dalam setengah bulan > 5 hari

Tampilan grafik hujan harian negatif berarti pada tanggal tersebut tidak ada data hujan harian

Curah Hujan Harian (mm)

Nama Stasiun	Kasang
No Stasiun	
No in Database	
Lintang Selatan	00.46.30. LS.
Bujur Timur	100.19.00. BT.

2018 Tahun

Tanggal	Bulan											
	Jan	Feb	Mar	Apr	Mei	Jun	Jul	Ags	Sep	Okt	Nop	Des
1	0,0	10,0	50,0	42,0	25,0	0,0	0,0	5,0	0,0	0,0	60,0	0,0
2	65,0	0,0	21,0	0,0	0,0	0,0	7,0	0,0	0,0	10,0	80,0	60,0
3	25,0	5,0	0,0	0,0	0,0	0,0	0,0	0,0	0,0	50,0	0,0	0,0
4	0,0	0,0	0,0	0,0	16,0	0,0	0,0	0,0	10,0	40,0	100,0	0,0
5	30,5	0,0	0,0	29,0	0,0	0,0	0,0	10,0	0,0	0,0	74,0	0,0
6	28,5	0,0	13,0	0,0	0,0	0,0	0,0	40,0	27,0	0,0	0,0	3,0
7	11,0	4,0	76,0	0,0	0,0	45,0	52,0	0,0	0,0	5,0	0,0	0,0
8	0,0	0,0	0,0	0,0	0,0	0,0	0,0	0,0	0,0	100,0	20,0	0,0
9	0,0	0,0	0,0	92,0	0,0	0,0	0,0	0,0	32,0	27,0	0,0	0,0
10	3,0	0,0	17,0	40,1	0,0	0,0	33,0	0,0	0,0	31,0	34,0	30,0
11	0,0	0,0	0,0	5,0	0,0	0,0	0,0	56,0	0,0	74,0	43,0	0,0
12	0,0	25,0	0,0	10,0	0,0	23,0	0,0	36,0	14,0	0,0	43,0	47,0
13	0,0	0,0	0,0	0,0	4,0	0,0	0,0	0,0	0,0	10,0	0,0	81,0
14	0,0	0,0	0,0	55,0	0,0	0,0	0,0	5,0	19,0	60,0	0,0	0,0
15	0,0	8,0	0,0	40,0	0,0	0,0	5,0	33,0	0,0	15,0	10,0	0,0
16	2,0	0,0	0,0	0,0	22,0	0,0	0,0	0,0	0,0	0,0	7,0	0,0
17	0,0	0,0	0,0	0,0	0,0	60,0	0,0	0,0	0,0	0,0	0,0	0,0
18	0,0	0,0	0,0	0,0	21,0	0,0	0,0	0,0	78,0	30,0	0,0	0,0
19	0,0	4,0	0,0	0,0	0,0	0,0	0,0	0,0	16,0	18,0	20,0	0,0
20	0,0	4,0	10,0	0,0	150,0	0,0	0,0	0,0	0,0	0,0	0,0	0,0
21	0,0	0,0	0,0	0,0	97,0	0,0	0,0	162,0	0,0	21,0	64,0	0,0
22	19,5	3,0	0,0	0,0	0,0	0,0	0,0	0,0	70,0	10,0	50,0	16,0
23	0,0	0,0	0,0	0,0	0,0	0,0	0,0	0,0	6,0	0,0	0,0	0,0
24	14,0	0,0	0,0	0,0	0,0	0,0	0,0	36,0	10,0	0,0	0,0	0,0
25	0,0	0,0	0,0	22,0	0,0	0,0	0,0	0,0	0,0	0,0	13,0	0,0
26	0,0	25,0	145,0	20,0	0,0	5,0	0,0	0,0	50,0	32,0	32,0	0,0
27	0,0	20,0	107,0	0,0	0,0	0,0	23,0	0,0	37,0	0,0	0,0	0,0
28	15,0	0,0	0,0	62,0	0,0	0,0	0,0	45,0	7,0	40,0	0,0	0,0
29	0,0		0,0	0,0	0,0	52,0	60,0	0,0	0,0	0,0	13,0	0,0
30	12,0		0,0	0,0	0,0	0,0	0,0	0,0	0,0	39,0	0,0	0,0
31	0,0		0,0	0,0	0,0		0,0	0,0		0,0		0,0
Hujan Maximum	65	25	145	92	150	60	60	162	78	100	100	81
Jml Curah Hujan	226	108	439	417	335	185	180	428	376	612	663	237
Rata-rata Hujan	7	4	14	13	11	6	6	14	13	20	22	8
Jml.Hari Hujan	11	10	8	11	7	5	6	10	13	18	16	6
Hujan (1-15)	163	52	177	313	45	68	97	185	102	422	464	221
Jml. data kosong	0	0	0	0	0	0	0	0	0	0	0	0
Hujan (16-31)	63	56	262	104	290	117	83	243	274	190	199	16
Jml. data kosong	0	0	0	0	0	0	0	0	0	0	0	0

Curah Hujan Harian (mm)

Nama Stasiun	***Kasang***	**River Basin**	**:**	**Batang Anai**
No Stasiun		Elevasi	0	
No In Database		Tipe alat	Manual	
Lintang Selatan	00.46.30. LS.	Pemilik	Balai PSDA Wil.Utara	
Bujur Timur	100.19.00. BT	Operator		

Tahun 2019

Tanggal	Bulan											
	Jan	Feb	Mar	Apr	Mei	Jun	Jul	Ags	Sep	Okt	Nop	Des
1	3.0	0.0	22.0	0.0	0.0	0.0	0.0	0.0	0.0	9.0	0.0	15.0
2	3.0	0.0	0.0	0.0	0.0	22.0	0.0	8.0	13.0	14.0	0.0	0.0
3	131.0	17.0	0.0	13.0	0.0	0.0	0.0	0.0	0.0	12.0	0.0	0.0
4	0.0	90.0	3.0	0.0	3.0	0.0	0.0	0.0	0.0	0.0	0.0	0.0
5	0.0	0.0	0.0	0.0	10.0	14.0	0.0	0.0	0.0	0.0	0.0	0.0
6	0.0	0.0	0.0	19.0	0.0	0.0	10.0	0.0	0.0	0.0	0.0	9.0
7	2.0	0.0	0.0	0.0	0.0	0.0	0.0	10.0	0.0	0.0	0.0	0.0
8	3.0	12.0	0.0	0.0	0.0	0.0	0.0	0.0	0.0	0.0	0.0	0.0
9	10.0	0.0	0.0	0.0	0.0	31.0	8.0	3.0	0.0	0.0	0.0	0.0
10	5.0	22.0	33.0	0.0	0.0	0.0	0.0	0.0	0.0	0.0	0.0	32.0
11	6.0	0.0	0.0	10.0	0.0	0.0	0.0	0.0	0.0	0.0	0.0	0.0
12	20.0	15.0	0.0	12.0	0.0	31.0	0.0	0.0	0.0	0.0	19.0	0.0
13	0.0	0.0	0.0	0.0	0.0	0.0	0.0	0.0	0.0	0.0	0.0	0.0
14	98.0	0.0	0.0	0.0	3.0	0.0	8.0	45.0	0.0	0.0	0.0	50.0
15	0.0	35.0	0.0	0.0	50.0	0.0	0.0	13.0	0.0	0.0	0.0	52.0
16	0.0	0.0	0.0	18.0	0.0	0.0	0.0	0.0	0.0	0.0	0.0	0.0
17	0.0	0.0	16.0	0.0	0.0	0.0	0.0	0.0	0.0	0.0	0.0	0.0
18	0.0	0.0	0.0	0.0	50.0	0.0	0.0	0.0	0.0	0.0	0.0	0.0
19	0.0	0.0	0.0	0.0	6.0	0.0	53.0	0.0	0.0	123.0	0.0	0.0
20	38.0	0.0	0.0	0.0	0.0	5.0	0.0	0.0	0.0	0.0	103.0	0.0
21	0.0	32.0	24.0	20.0	0.0	11.0	0.0	104.0	0.0	0.0	3.0	0.0
22	10.0	10.0	40.0	8.0	28.0	40.0	0.0	13.0	0.0	0.0	0.0	17.0
23	0.0	9.0	0.0	0.0	17.0	0.0	8.0	0.0	0.0	0.0	7.0	0.0
24	0.0	0.0	13.0	0.0	0.0	0.0	33.0	0.0	5.0	26.0	0.0	0.0
25	18.0	0.0	0.0	0.0	0.0	0.0	0.0	0.0	36.0	25.0	0.0	0.0
26	0.0	0.0	0.0	0.0	0.0	0.0	10.0	0.0	0.0	0.0	0.0	0.0
27	0.0	0.0	19.0	0.0	0.0	0.0	20.0	45.0	56.0	17.0	8.0	0.0
28	0.0	100.0	0.0	0.0	16.0	0.0	0.0	14.0	0.0	18.0	0.0	0.0
29	0.0		15.0	0.0	55.0	0.0	5.0	0.0	0.0	0.0	0.0	25.0
30	0.0		50.0	0.0	65.0	51.0	33.0	0.0	0.0	6.0	0.0	22.0
31	0.0		0.0		0.0		0.0	0.0		0.0		0.0
Hujan Maximum	131	100	50	20	65	51	53	104	56	123	103	52
Jml Curah Hujan	347	342	235	100	303	205	188	255	110	250	140	222
Rata-rata Hujan	11	12	8	3	10	7	6	8	4	8	5	7
Jml.Hari Hujan	13	10	10	7	11	8	10	9	4	9	5	8
Hujan (1-15)	281	191	58	54	66	98	26	79	13	35	19	158
Jml. data kosong	0	0	0	0	0	0	0	0	0	0	0	0
Hujan (16-31)	66	151	177	46	237	107	162	176	97	215	121	64
Jml. data kosong	0	0	0	0	0	0	0	0	0	0	0	0

Catatan :

Perhitungan statistik tidak dilakukan bilamana jumlah data kosong dalam setengah bulan > 5 hari
Tampilan grafik hujan harian negatif berarti pada tanggal tersebut tidak ada data hujan harian

DATA CURAH HUJAN 2010

Pos Hujan Manual : **Lubuk Napar**
No. Kadaster : 0120
Daerah Aliran Sungai : BT. ANAI
Satuan Wilayah Sungai : AKUAMAN
Propinsi : Sumatera Barat — Kabupaten : Padang Pariaman
Kecamatan : 2x11 VI Lingkung — Desa : Lubuk Napar
Data Geografis : Lintang : 0 52' 42"
Bujur : 100 0 21' 19"
Daerah Tangkapan Air (Km2) : 10
Tgl. Dibangun : 12/30/1980 — Dibangun Oleh : DPUP
Jenis Alat : Manual
Pengelola : Balai PSDA Kuantan Indragiri
Keterangan :

Curah Hujan Ekstrim

Curah Hujan Maksimum : 183 pada tanggal 6/02/2010
Curah Hujan Minimum : 1 pada tanggal 27/01/2010
Curah Hujan Maksimum Yang Pernah Terjadi :
Hujan Minimum Yang Pernah Terjadi :

Tabel Curah Hujan Harian (mm)

Tanggal	Jan	Feb	Mar	Apr	Mei	Jun	Jul	Ags	Sep	Okt	Nov	Des
1	9	5	27	23	27	73	14	14	49	0	20	3
2	0	82	48	12	11	0	55	0	54	0	14	4
3	0	7	27	25	62	53	0	0	55	0	5	0
4	8	8	15	20	12	11	0	0	0	0	11	30
5	0	111	52	46	10	0	0	13	0	16	1	23
6	0	183	22	11	19	0	0	0	0	5	0	0
7	0	5	14	13	79	38	92	0	0	21	3	0
8	0	0	25	10	33	0	0	0	0	0	4	0
9	0	0	0	15	15	0	0	0	0	0	5	1
10	95	88	33	10	0	0	0	12	0	0	0	0
11	102	3	0	14	0	0	0	26	0	4	16	0
12	65	0	5	0	0	0	0	49	0	23	12	0
13	66	0	55	14	3	0	0	19	0	0	1	2
14	0	0	78	0	51	60	0	36	0	0	1	24
15	2	6	76	38	18	0	0	10	0	0	4	1
[illegible]	0	0	39	13	0	0	0	11	0	0	12	32
17	0	0	11	0	0	0	0	27	0	0	48	2
18	18	0	0	0	6	0	0	74	47	1	127	0
19	20	11	62	122	36	33	25	45	12	0	0	4
20	0	95	16	12	0	5	0	37	18	36	13	0
21	0	64	4	0	0	32	77	0	78	0	16	7
22	0	0	63	0	0	3	0	0	28	0	0	0
23	0	56	2	122	0	25	0	0	0	44	4	0
24	66	0	0	0	0	0	0	0	0	5	16	0
25	3	6	95	116	0	0	5	0	0	4	0	2
26	0	14	13	91	0	0	18	0	0	6	25	1
27	1	8	26	0	0	0	18	0	15	0	21	24
28	0	0	0	14	0	0	0	4	67	1	33	3
29	7		0	0	78	0	2	28	25	0	8	5
30	35		18	0	0	0	10	0	32	4	6	0
31	0		0		55		0	52		0		0
Rata-Rata	35,5	44,24	34,42	37,05	32,19	33,3	31,6	28,56	40	13,08	17,04	9,88
Maksimum	102	183	95	122	79	73	92	74	78	44	127	32
Minimum	1	3	2	10	3	3	2	4	12	1	1	1
Jumlah	497	752	826	741	515	333	316	457	480	170	426	168
Hari Hujan	14	17	24	20	16	10	10	16	12	13	25	17

Data Tahunan :
Rata-rata : 29,28 — Maksimum : 183 — Minimum : 1 — Jumlah : 5681 — Hari Hujan : 194

DATA CURAH HUJAN

2011

Pos Hujan Manual : **Lubuk Napar**
No. Kadaster : 0120
Daerah Aliran Sungai : BT. ANAI
Satuan Wilayah Sungai : AKUAMAN
Propinsi : Sumatera Barat
Kecamatan : 2x11 VI Lingkung
Data Geografis : Lintang : 0 52 ' 42 "
Bujur : 100 0 21 ' 19 "

Kabupaten : Padang Pariaman
Desa : Lubuk Napar

Daerah Tangkapan Air (Km2) : 10
Tgl. Dibangun : 12/30/1980 Dibangun Oleh : DPUP
Jenis Alat : Manual
Pengelola : Balai PSDA Kuantan Indragiri
Keterangan :

Curah Hujan Ekstrim

Curah Hujan Maksimum : 168 pada tanggal 3/11/2011
Curah Hujan Minimum : 1 pada tanggal 27/05/2011
Curah Hujan Maksimum Yang Pernah Terjadi
Curah Hujan Minimum Yang Pernah Terjadi :

Tabel Curah Hujan Harian (mm)

Tanggal	Jan	Feb	Mar	Apr	Mei	Jun	Jul	Ags	Sep	Okt	Nov	Des
1	0	0	0	7	11	0	0	0	0	0	4	8
2	0	0	0	3	0	10	0	0	52	0	18	36
3	60	22	0	5	0	26	0	0	23	0	168	7
4	10	57	0	0	0	40	0	0	0	11	77	51
5	3	4	0	0	0	68	0	22	0	0	75	0
6	10	29	3	0	0	4	0	0	0	0	65	0
7	0	0	0	0	0	0	0	0	0	0	27	28
8	0	0	0	0	0	0	0	0	0	6	35	60
9	0	0	27	18	0	0	0	0	0	38	1	0
10	20	0	23	7	0	0	0	0	91	0	0	0
11	14	0	0	22	0	0	75	30	42	0	0	0
12	0	0	0	0	0	0	13	0	0	0	102	35
13	0	0	2	0	0	0	3	16	0	0	3	6
14	0	0	24	0	0	21	0	35	4	4	11	2
15	0	0	38	0	0	0	0	0	17	0	2	114
16	0	0	34	20	23	5	4	11	9	4	0	48
17	0	0	2	6	38	0	0	11	45	0	0	3
18	0	0	0	6	30	25	0	0	29	3	15	5
19	0	0	25	0	60	0	0	0	62	17	0	20
20	0	58	53	0	7	0	0	0	0	42	0	56
21	27	0	17	29	15	0	0	73	10	3	0	34
22	0	22	17	0	29	14	0	0	21	4	4	8
23	4	0	0	32	0	71	0	44	0	53	50	2
24	26	0	0	11	5	0	0	0	0	41	56	18
25	5	0	10	25	0	1	45	55	35	10	0	0
26	3	0	26	64	0	14	0	0	26	14	7	0
27	0	8	6	3	1	0	0	0	3	15	8	18
28	14	71	10	28	8	0	0	0	0	15	0	5
29	0		17	25	0	41	0	0	0	10	0	0
30	0		14	62	0	22	0	0	0	2	0	0
31	52		0		12		0	0		24		0
Rata-Rata	19,08	33,88	19,33	20,72	19,92	25,86	28	33	31,27	16,63	38,32	26,86
Maksimum	60	71	53	64	60	71	75	73	91	53	168	114
Minimum	3	4	2	3	1	1	3	11	3	2	1	2
Jumlah	248	271	348	373	239	362	140	297	469	316	728	564
Hari Hujan	13	8	18	18	12	14	5	9	15	19	19	21

Data Tahunan :
Rata-rata : 25,47 Maksimum : 168 Minimum : 1 Jumlah : 4355 Hari Hujan : 171

DATA CURAH HUJAN

2012

Pos Hujan Manual	: **Lubuk Napar**		
No. Kadaster	: 0120		
Daerah Aliran Sungai	: BT. ANAI		
Satuan Wilayah Sungai	: AKUAMAN		
Propinsi	: Sumatera Barat	Kabupaten	: Padang Pariaman
Kecamatan	: 2x11 VI Lingkung	Desa	: Lubuk Napar
Data Geografis	: Lintang : 0	52 '	42 "
	Bujur : 100 0	21 '	19 "
Daerah Tangkapan Air (Km2)	: 10		
Tgl. Dibangun	: 12/30/1980 Dibangun Oleh : DPUP		
Jenis Alat	: Manual		
Pengelola	: Balai PSDA Kuantan Indragiri		
Keterangan	:		

Curah Hujan Ekstrim

Curah Hujan Maksimum : 160 pada tanggal 15/08/2012
Curah Hujan Minimum : 1 pada tanggal 6/03/2012
Curah Hujan Maksimum Yang Pernah Terjadi:
Curah Hujan Minimum Yang Pernah Terjadi :

Tabel Curah Hujan Harian (mm)

Tanggal	Jan	Feb	Mar	Apr	Mei	Jun	Jul	Ags	Sep	Okt	Nov	Des
1	0	11	34	9	0	0	27	0	0	0	58	5
2	0	94	26	3	0	0	4	0	0	0	0	10
3	0	0	0	0	55	0	95	0	0	0	12	0
4	0	0	13	0	0	0	0	0	0	10	71	0
5	0	3	18	3	0	45	0	105	73	0	0	150
6	14	0	1	0	7	0	0	0	1	11	6	0
7	0	4	7	0	0	0	0	5	1	0	23	0
8	10	9	34	32	0	0	0	0	0	0	0	22
9	0	27	2	49	0	31	0	0	39	0	0	74
10	0	27	0	0	0	7	0	0	27	40	0	15
11	10	0	0	2	31	0	10	0	0	25	38	8
12	0	0	0	64	22	0	34	17	85	0	4	10
13	13	34	0	56	0	0	31	135	2	61	0	12
14	9	2	24	0	0	114	0	21	0	2	39	4
15	7	43	49	0	0	0	0	160	0	85	16	58
16	0	27	8	26	0	0	45	0	55	0	72	4
17	0	0	0	4	0	0	45	53	0	42	16	1
18	0	0	0	11	0	0	20	0	0	9	77	18
19	0	0	0	0	0	5	0	0	0	0	2	1
20	0	0	0	5	19	3	0	13	0	33	0	5
21	0	0	3	14	12	0	3	32	3	30	0	1
22	0	36	0	0	10	0	17	1	0	46	0	10
23	0	0	0	0	3	0	1	0	0	8	7	0
24	0	21	0	47	0	24	27	10	0	0	102	29
25	0	13	0	5	0	0	0	33	0	0	0	7
26	0	52	0	4	0	31	0	0	0	41	0	15
27	0	27	0	82	20	0	0	6	0	0	33	5
28	0	0	69	0	0	114	0	0	0	0	19	20
29	0	110	3	0	0	0	0	0	0	0	5	74
30	0		16	0	0	0	31	0	0	0	22	56
31	0		7		0		0	88		63		6
Rata-Rata	10,5	31,76	19,63	24,47	19,89	41,56	27,86	48,64	31,78	33,73	32,74	23,85
Maksimum	14	110	69	82	55	114	95	160	85	85	102	150
Minimum	7	2	1	2	3	3	1	1	1	2	2	1
Jumlah	63	540	314	416	179	374	390	661	286	506	622	620
Hari Hujan	6	17	16	17	9	9	14	14	9	15	19	26

Data Tahunan :
Rata-rata : 29,19 Maksimum : 160 Minimum : 1 Jumlah : 4991 Hari Hujan : 171

Curah Hujan Harian (mm)

Nama Stasiun	Lubuk Napar	River Basin :	Batang Anai
No Stasiun		Elevasi	0
No In Database		Tipe alat	Manual
Lintang Selatan	00°.33'.20". LS	Pemilik	BPSDA Wil. Bkt
Bujur Timur	100°.20'.25". BT	Operator	

Tahun **2013**

Tanggal	Bulan											
	Jan	Feb	Mar	Apr	Mei	Jun	Jul	Ags	Sep	Okt	Nop	Des
1	9	0	24	0	9	0	2	55	0	0	11	23
2	1	0	0	9	0	0	2	1	1	0	21	26
3	0	0	0	46	32	44	7	0	0	0	23	25
4	0	0	0	17	117	7	18	9	1	2	42	28
5	0	51	0	17	12	0	2	19	53	0	51	1
6	0	5	0	30	4	0	0	0	11	0	10	1
7	0	0	0	14	9	0	0	0	1	21	0	20
8	0	43	0	5	107	0	0	0	0	1	32	15
9	1	0	0	1	0	50	1	0	10	9	40	0
10	0	17	0	0	4	1	1	0	57	98	55	7
11	0	0	6	0	0	31	0	0	3	10	3	90
12	0	6	4	0	0	35	9	10	14	96	5	22
13	0	38	1	0	0	0	52	0	33	6	47	0
14	0	8	15	0	0	0	0	0	1	1	5	0
15	0	23	43	0	0	0	26	4	0	0	2	0
16	0	18	0	26	1	0	9	0	9	12	52	0
17	0	86	18	25	0	18	1	0	0	0	1	0
18	63	0	51	20	0	11	0	14	0	0	5	6
19	8	61	1	0	0	0	0	53	0	24	28	0
20	0	3	53	0	0	0	0	13	0	3	16	6
21	14	11	4	0	0	0	0	0	0	2	0	0
22	37	6	8	0	68	0	0	2	0	2	5	0
23	19	0	21	0	0	0	0	16	0	1	0	0
24	0	1	23	4	37	0	0	0	0	22	0	0
25	32	0	4	2	7	0	0	0	11	9	60	0
26	9	0	26	38	0	0	0	0	0	33	6	16
27	27	0	49	1	7	61	0	0	0	19	20	27
28	4	15	21	1	0	10	0	0	0	82	7	69
29	9		13	34	1	0	60	28	65	9	37	149
30	49		0	19	0	2	0	0	1	71	0	51
31	0		70		0		0	33		47		0
Hujan Maximum	63	86	70	46	117	61	60	55	65	98	60	149
Jml.Curah Hujan	282	392	455	309	415	270	190	257	271	580	584	582
Hujan Rata-rata	9	14	15	10	13	9	6	8	9	19	19	19
Jml.Hari Hujan	14	16	20	18	14	11	13	13	15	23	25	18
Hujan (1-15)	11	191	93	139	294	168	120	98	185	244	347	258
Jml. data kosong	0	0	0	0	0	0	0	0	0	0	0	0
Hujan (16-31)	271.0	201	362	170	121	102	70	159	86	336	237	324
Jml. data kosong	0	0	0	0	0	0	0	0	0	0	0	0

Catatan :

Perhitungan statistik tidak dilakukan bilamana jumlah data kosong dalam setengah bulan 5 hari
Tampilan grafik debit harian negatif berarti pada tanggal tersebut tidak ada data hujan harian

Curah Hujan Harian (mm)

Nama Stasiun	Lubuk Napar	River Basin	:	Batang Anai
No Stasiun		Elevasi	0	
No In Database		Tipe alat	Manual	
Lintang Selatan	00°.33'.20". LS	Pemilik	BPSDA Wil. Bkt	
Bujur Timur	100°.20'.25". BT	Operator		

Tahun 2014

Tanggal	Bulan											
	Jan	Feb	Mar	Apr	Mei	Jun	Jul	Ags	Sep	Okt	Nop	Des
1	0	0	0	26	0	2	0	0	2	0	59	0
2	0	0	15	26	0	6	0	0	44	6	25	4
3	26	0	0	39	22	25	0	0	0	30	6	10
4	79	0	0	43	2	79	2	0	0	13	0	0
5	5	0	27	0	0	37	0	0	13	12	11	0
6	1	11	27	12	2	13	0	0	1	0	48	0
7	70	40	0	0	19	57	8	70	0	0	0	0
8	6	0	0	0	41	17	0	0	0	5	4	0
9	117	0	0	0	78	1	14	0	0	0	14	0
10	0	0	0	0	12	0	0	0	0	22	0	28
11	2	0	0	0	21	4	0	46	0	41	4	0
12	9	0	0	25	9	10	6	19	41	1	10	8
13	89	0	0	0	0	28	6	55	0	0	93	67
14	0	0	18	0	20	0	0	11	19	3	85	40
15	0	12	0	1	0	0	0	2	1	21	0	0
16	90	0	1	57	0	0	0	42	0	2	0	1
17	0	0	0	0	0	0	0	28	0	1	29	16
18	7	0	8	33	2	20	6	0	0	24	10	15
19	0	0	0	2	4	0	0	0	0	2	24	4
20	0	0	90	63	0	0	0	0	23	1	6	0
21	0	0	0	55	33	0	0	3	8	0	60	0
22	78	51	3	24	71	0	0	0	0	1	0	0
23	0	16	5	0	0	2	0	0	0	14	30	0
24	0	0	0	5	0	0	0	2	0	0	31	0
25	0	0	0	0	13	0	0	6	5	40	75	0
26	4	0	0	9	19	0	0	40	0	0	58	0
27	0	0	0	39	56	5	0	6	0	0	38	0
28	0	0	0	79	0	5	0	1	16	15	1	0
29	0		0	0	0	0	0	49	0	0	8	0
30	0		11	0	5	0	0	0	0	0	25	0
31	0		44		0		45	94		6		0
Hujan Maximum	117	51	90	79	78	79	45	94	44	41	93	67
Jml Curah Hujan	583	130	249	538	429	311	87	474	173	260	754	193
Jml.Hari Hujan	14	5	11	17	18	16	7	16	11	20	24	10
Hujan (1-15)	404	63	87	172	226	279	36	203	121	154	359	157
Jml. data kosong	0	0	0	0	0	0	0	0	0	0	0	0
Hujan (16-31)	179.0	67	162	366	203	32	51	271	52	106	395	36
Jml. data kosong	0	0	0	0	0	0	0	0	0	0	0	0

Catatan :

Perhitungan statistik tidak dilakukan bilamana jumlah data kosong dalam setengah bulan 5 hari
Tampilan grafik debit harian negatif berarti pada tanggal tersebut tidak ada data hujan harian

Curah Hujan Harian (mm)

Nama Stasiun	Lubuk Napar	River Basin :		Batang Anai
No Stasiun		Elevasi	0	
No In Database		Tipe alat	Manual	
Lintang Selatan	00°.33'.20". LS	Pemilik	BPSDA Wil. Bkt	
Bujur Timur	100°.20'.25". BT	Operator		

Tahun 2015

Tanggal	Bulan											
	Jan	Feb	Mar	Apr	Mei	Jun	Jul	Ags	Sep	Okt	Nop	Des
1	0	0	0	0	0	0	0	39	0	0	6	0
2	0	23	14	0	0	8	0	0	0	0	0	0
3	0	0	0	0	8	8	0	44	0	0	0	125
4	0	0	0	21	0	0	0	0	0	0	53	65
5	0	0	0	20	0	0	0	0	0	34	0	53
6	0	0	69	27	0	0	0	12	0	6	40	25
7	0	0	0	0	0	76	0	63	0	0	25	46
8	34	0	0	0	0	13	0	0	0	42	32	24
9	36	0	0	23	23	28	0	15	20	0	0	23
10	6	0	0	23	17	0	0	9	59	23	0	0
11	0	0	18	16	28	63	0	12	8	0	0	25
12	0	0	52	25	0	59	0	0	0	0	20	32
13	0	0	0	21	0	0	0	0	0	0	32	27
14	48	0	127	14	6	23	0	0	0	22	55	16
15	0	29	10	16	31	0	0	0	3	0	34	23
16	0	23	11	29	0	0	0	0	0	0	16	55
17	0	8	23	0	42	0	0	4	0	33	0	22
18	33	81	1	11	19	0	0	0	0	0	5	0
19	0	0	11	9	23	0	0	0	0	0	0	0
20	57	0	42	59	37	0	0	0	0	0	0	0
21	0	0	10	0	0	0	0	0	11	0	76	0
22	13	0	15	0	42	0	77	10	17	0	0	0
23	23	0	15	21	0	0	0	0	14	0	63	0
24	50	0	10	0	0	0	0	0	7	0	0	0
25	0	0	11	47	0	0	0	21	14	0	0	0
26	0	0	17	0	37	0	12	0	38	0	0	0
27	39	0	15	30	0	0	36	0	14	0	0	0
28	0	0	8	0	0	0	0	0	0	0	0	0
29	9		38	0	33	0	0	0	0	0	0	0
30	42		14	0	0	0	0	0	0	25	0	0
31	31		33		0		0	29		59		0
Hujan Maximum	57	81	127	59	42	76	77	63	59	59	76	125
Jml Curah Hujan	421	164	564	412	346	278	125	258	205	244	457	561
Jml.Hari Hujan	13	5	22	17	13	8	3	11	11	8	13	14
Hujan (1-15)	124	52	290	206	113	278	0	194	90	127	297	484
Jml. data kosong	0	0	0	0	0	0	0	0	0	0	0	0
Hujan (16-31)	297.0	112	274	206	233	0	125	64	115	117	160	77
Jml. data kosong	0	0	0	0	0	0	0	0	0	0	0	0

Catatan :

Perhitungan statistik tidak dilakukan bilamana jumlah data kosong dalam setengah bulan 5 hari
Tampilan grafik hujan harian negatif berarti pada tanggal tersebut tidak ada data hujan harian

Curah Hujan Harian (mm)

Nama Stasiun	Lubuk Napar	River Basin :		Batang Anai
No Stasiun		Elevasi	0	
No In Database		Tipe alat	Manual	
Lintang Selatan	00°.33'.20". LS	Pemilik	BPSDA Wil. Bkt	
Bujur Timur	100°.20'.25". BT	Operator		

Tahun 2016

Tanggal	Bulan											
	Jan	Feb	Mar	Apr	Mei	Jun	Jul	Ags	Sep	Okt	Nop	Des
1	0	20	12	10	0	0	0	15	2	2	12	7
2	0	29	0	25	0	8	0	94	12	0	15	13
3	0	6	0	0	0	13	0	0	0	9	4	61
4	0	33	0	0	11	0	0	54	0	0	1	0
5	0	17	0	4	23	0	0	0	45	0	2	35
6	0	25	8	43	1	0	0	0	62	17	0	56
7	0	41	7	76	23	0	0	0	25	22	30	17
8	0	12	4	8	23	0	0	0	0	13	29	8
9	0	1	8	18	48	0	0	0	6	0	0	25
10	0	4	19	19	31	0	0	0	0	0	10	13
11	0	0	9	0	23	64	0	0	0	0	8	15
12	0	0	0	15	27	0	0	0	4	0	22	0
13	0	0	0	41	22	2	0	24	0	13	41	0
14	0	0	9	31	0	82	0	2	0	59	3	0
15	0	0	14	0	20	0	0	0	0	15	0	0
16	25	0	8	0	2	2	0	0	0	27	24	0
17	9	0	23	14	0	0	0	0	0	14	7	0
18	0	0	114	44	2	74	0	0	0	0	0	9
19	0	0	0	2	0	0	72	0	0	0	0	9
20	0	0	3	0	4	0	32	0	21	9	0	10
21	0	13	26	7	10	0	0	0	5	0	32	6
22	0	0	123	52	26	7	0	14	10	0	0	1
23	0	0	8	67	0	0	2	0	0	8	52	10
24	0	0	1	63	13	0	0	48	131	4	16	43
25	0	0	2	60	0	0	44	82	0	0	0	0
26	0	0	0	5	49	0	0	14	0	0	0	3
27	0	23	0	2	0	0	0	0	0	0	29	0
28	0	0	48	9	33	0	0	0	36	14	0	0
29	2	2	0	23	11	0	7	0	0	24	0	0
30	12	0	30	4	4	0	0	1	34	58	0	0
31	0	0	0		0		0	35		14		0
Hujan Maximum	25	41	123	76	49	82	72	94	131	59	52	61
Jml Curah Hujan	48	226	476	642	406	252	157	383	393	322	337	341
Jml.Hari Hujan	4	13	20	24	21	8	5	11	13	17	18	18
Hujan (1-15)	0	188	90	290	252	169	0	189	156	150	177	250
Jml. data kosong	0	0	0	0	0	0	0	0	0	0	0	0
Hujan (16-31)	48.0	38	386	352	154	83	157	194	237	172	160	91
Jml. data kosong	0	0	0	0	0	0	0	0	0	0	0	0

Catatan :

Perhitungan statistik tidak dilakukan bilamana jumlah data kosong dalam setengah bulan 5 hari
Tampilan grafik hujan harian negatif berarti pada tanggal tersebut tidak ada data hujan harian

Curah Hujan Harian (mm)

Nama Stasiun	Lubuk Napar	River Basin	:	Batang Anai
No Stasiun		Elevasi	0	
No In Database		Tipe alat	Manual	
Lintang Selatan	00°.33'.20". LS	Pemilik	BPSDA Wil. Bkt	
Bujur Timur	100°.20'.25". BT	Operator		

Tahun 2017

Tanggal	Bulan											
	Jan	Feb	Mar	Apr	Mei	Jun	Jul	Ags	Sep	Okt	Nop	Des
1	41	20	55	0	3	0	0	0	0	22	3	37
2	12	0	1	15	56	0	0	0	0	0	59	31
3	0	0	61	0	32	0	0	0	0	0	24	21
4	26	0	0	0	3	0	0	83	0	11	17	40
5	32	21	6	0	74	0	0	1	45	0	2	14
6	28	28	6	4	3	0	124	15	25	0	0	7
7	0	6	99	21	24	0	15	0	17	52	0	0
8	4	0	0	9	12	0	27	0	11	18	113	0
9	0	5	0	17	0	42	7	0	43	118	1	0
10	2	0	0	4	0	16	19	0	10	22	5	47
11	0	24	11	0	0	0	2	0	1	0	0	0
12	0	0	16	0	0	0	0	16	0	3	0	0
13	0	0	0	10	3	47	0	42	0	0	8	0
14	3	19	0	0	30	71	9	41	4	2	1	19
15	0	0	16	55	22	0	0	0	0	0	53	0
16	0	4	0	21	8	0	0	33	82	25	0	1
17	0	0	7	0	0	64	0	0	0	0	86	49
18	4	0	0	1	28	0	0	14	0	0	7	1
19	0	3	8	0	12	0	0	17	0	0	30	40
20	0	0	8	13	80	0	0	0	36	0	0	0
21	0	0	0	37	83	0	0	0	67	0	0	11
22	19	0	0	7	0	8	0	24	0	0	31	3
23	25	0	0	0	0	0	0	0	0	0	87	57
24	0	18	0	10	0	0	0	38	9	0	59	81
25	4	25	0	2	0	0	0	0	0	0	0	17
26	0	32	0	50	0	146	0	0	9	0	101	45
27	18	28	48	46	0	12	0	6	12	0	5	64
28	12	0	17	19	27	8	0	0	0	0	23	0
29	0	2	3	11	0	0	0	21	57	14	47	0
30	3	0	0	0	0	0	0	0	0	13	30	9
31	0	0	0		16		0	0		16		4
Hujan Maximum	41	32	99	55	83	146	124	83	82	118	113	81
Jml Curah Hujan	232	235	382	355	496	414	203	351	428	319	792	598
Jml.Hari Hujan	15	14	15	19	18	9	7	13	15	12	22	21
Hujan (1-15)	148	123	271	138	262	176	203	198	156	251	286	216
Jml. data kosong	0	0	0	0	0	0	0	0	0	0	0	0
Hujan (16-31)	84.5	112	91	217	234	238	0	153	272	68	506	382
Jml. data kosong	0	0	0	0	0	0	0	0	0	0	0	0

Catatan :

Perhitungan statistik tidak dilakukan bilamana jumlah data kosong dalam setengah bulan 5 hari
Tampilan grafik hujan harian negatif berarti pada tanggal tersebut tidak ada data hujan harian

Curah Hujan Harian (mm)

Nama Stasiun	Lubuk Napar	**River Basin** :	**Batang Anai**
No Stasiun		Elevasi	0
No In Database		Tipe alat	Manual
Lintang Selatan	00°.33'.20". LS	Pemilik	BPSDA Wil. Bkt
Bujur Timur	100°.20'.25". BT	Operator	

Tahun **2018**

Tanggal	Bulan											
	Jan	Feb	Mar	Apr	Mei	Jun	Jul	Ags	Sep	Okt	Nop	Des
1	13	0	24	4	0	20	1	20	0	12	17	22
2	0	0	12	2	27	0	4	0	21	19	149	22
3	15	0	24	6	37	0	0	0	0	23	2	0
4	14	0	0	53	6	0	16	60	0	0	5	0
5	0	0	21	14	36	0	0	8	3	7	20	65
6	0	0	15	0	33	40	0	45	36	0	24	20
7	0	56	19	9	44	2	2	3	8	6	25	37
8	0	0	0	0	0	0	18	0	30	32	16	0
9	0	40	29	0	0	0	41	0	27	5	28	31
10	14	40	0	0	11	0	5	0	25	47	0	106
11	0	23	11	5	61	0	5	0	1	34	18	14
12	0	8	4	0	42	0	0	0	4	40	35	4
13	0	0	0	0	0	78	1	0	0	3	10	87
14	0	19	0	3	0	14	0	0	15	0	0	0
15	0	19	22	39	7	0	0	0	0	58	0	0
16	0	4	0	35	13	0	0	0	11	8	0	0
17	0	0	7	21	0	11	0	6	7	6	8	0
18	0	97	38	33	46	18	39	0	52	12	20	0
19	0	31	51	114	35	0	3	0	18	2	0	0
20	36	24	105	61	12	0	0	0	0	0	129	0
21	0	0	7	7	0	46	0	0	0	37	18	0
22	0	9	7	43	44	22	0	0	38	43	17	15
23	0	14	0	39	34	85	7	0	84	0	0	0
24	0	3	9	3	21	0	12	22	3	3	0	7
25	69	7	32	0	11	10	1	0	10	157	27	0
26	0	0	23	0	58	0	13	0	9	49	17	3
27	0	0	48	0	2	0	96	52	5	18	0	54
28	0	0	4	0	12	53	0	0	0	3	0	0
29	0		5	0	5	0	12	14	18	85	80	0
30	3		5	0	0	17	5	5	0	51	38	5
31	0		0		0		3	0		33		0
Hujan Maximum	69	97	105	114	61	85	96	60	84	157	149	106
Jml Curah Hujan	164	394	559	491	597	419	284	245	425	793	703	552
Jml.Hari Hujan	7	15	23	18	22	13	19	10	21	26	21	15
Hujan (1-15)	56	205	218	135	304	157	93	146	170	286	349	468
Jml. data kosong	0	0	0	0	0	0	0	0	0	0	0	0
Hujan (16-31)	108.0	189	341	356	293	262	191	99	255	507	354	84
Jml. data kosong	0	0	0	0	0	0	0	0	0	0	0	0

Catatan :

Perhitungan statistik tidak dilakukan bilamana jumlah data kosong dalam setengah bulan 5 hari
Tampilan grafik hujan harian negatif berarti pada tanggal tersebut tidak ada data hujan harian

Curah Hujan Harian (mm)

Nama Stasiun	Lubuk Napar	River Basin :		Batang Anai
No Stasiun		Elevasi	0	
No In Database		Tipe alat	Manual	
Lintang Selatan	00°.33'.20". LS	Pemilik	BPSDA Wil. Bkt	
Bujur Timur	100°.20'.25". BT	Operator		

Tahun 2019

Tanggal	Bulan											
	Jan	Feb	Mar	Apr	Mei	Jun	Jul	Ags	Sep	Okt	Nop	Des
1	6	0	45	36	0	45	5	2	59	22	16	29
2	152	4	30	0	0	2	0	0	0	0	3	88
3	14	0	112	0	0	0	0	1	17	9	0	51
4	17	5	16	0	20	75	8	14	2	0	0	6
5	5	18	0	21	3	47	62	0	26	0	0	0
6	0	93	0	92	0	71	0	0	0	0	0	7
7	0	0	10	0	0	0	86	0	0	4	0	16
8	16	36	8	10	0	85	76	0	0	45	1	2
9	0	21	62	50	0	6	0	17	0	0	1	11
10	3	14	15	84	0	0	0	0	0	0	0	19
11	3	59	20	28	0	18	0	0	0	0	0	10
12	19	0	0	22	0	1	11	0	0	0	70	7
13	0	0	0	0	0	23	0	0	0	3	3	0
14	18	0	0	10	0	0	5	34	0	0	15	0
15	35	0	23	11	70	0	0	0	0	5	0	11
16	0	49	0	25	0	0	0	35	0	0	0	35
17	0	32	0	0	0	28	0	0	0	20	0	8
18	0	0	0	33	80	0	0	3	0	39	14	4
19	0	10	0	3	3	18	0	0	26	5	2	71
20	69	0	7	9	2	17	0	0	0	3	114	8
21	28	10	7	0	7	9	6	2	0	2	25	61
22	0	6	6	12	19	0	3	0	0	12	7	13
23	0	31	5	8	0	0	40	9	2	0	60	0
24	82	0	78	7	0	0	5	17	13	0	127	6
25	0	0	11	49	0	0	0	35	0	3	0	45
26	0	45	0	6	6	0	11	6	19	0	0	35
27	0	15	0	0	0	0	26	35	4	0	9	73
28	0	0	0	0	18	0	15	0	18	0	0	17
29	0		8	0	31	33	0	0	7	3	0	3
30	0		15	0	0	0	0	0	12	0	0	0
31	0		0		15		0	0		0		0
Hujan Maximum	152	93	112	92	80	85	86	35	59	45	127	88
Jml Curah Hujan	467	448	478	516	274	478	359	210	205	175	467	636
Jml.Hari Hujan	14	16	18	19	12	15	14	13	12	14	15	25
Hujan (1-15)	288	250	341	364	93	373	253	68	104	88	109	257
Jml. data kosong	0	0	0	0	0	0	0	0	0	0	0	0
Hujan (16-31)	179.0	198	137	152	181	105	106	142	101	87	358	379
Jml. data kosong	0	0	0	0	0	0	0	0	0	0	0	0

Catatan :

Perhitungan statistik tidak dilakukan bilamana jumlah data kosong dalam setengah bulan 5 hari
Tampilan grafik hujan harian negatif berarti pada tanggal tersebut tidak ada data hujan harian

DATA CURAH HUJAN

2010

s Hujan Manual	: **Saning Bakar**				
Kadaster	: 0118				
rah Aliran Sungai	: BT.OMBILIN				
tuan Wilayah Sungai	: INDRAGIRI				
insi	: Sumatera Barat		Kabupaten	: Solok	
matan	: X Koto Singkarak		Desa	: Saning Bakar	
a Geografis	: Lintang :	0	42 '	5 "	
	Bujur :	100 0	34 '	40 "	
rah Tangkapan Air (Km2)	:				
Dibangun	: 12/30/1978	Dibangun Oleh	: DPMA		
s Alat	: Manual				
gelola	: Balai PSDA Kuantan Indragiri				
rangan	:				

ah Hujan Ekstrim

ah Hujan Maksimum : 64 pada tanggal 11/04/2010

ah Hujan Minimum : 5 pada tanggal 24/06/2010

ah Hujan Maksimum Yang Pernah Terjadi :

ah Hujan Minimum Yang Pernah Terjadi :

Tabel Curah Hujan Harian (mm)

anggal	Jan	Feb	Mar	Apr	Mei	Jun	Jul	Ags	Sep	Okt	Nov	Des
1	0	0	0	0	0	0	0	0	0	0	0	15
2	0	17,5	0	0	0	0	0	0	0	0	0	15
3	0	17,5	0	35	0	0	0	0	0	0	0	0
4	0	0	0	35	0	0	0	0	0	0	0	0
5	0	0	0	0	0	0	0	0	0	0	0	0
6	0	0	0	0	0	0	0	0	0	0	0	0
7	0	0	0	0	46	0	0	0	5	0	0	0
8	0	0	0	0	46	0	0	0	0	0	0	0
9	0	0	0	0	0	0	0	0	0	0	0	0
10	20	0	33	0	0	0	0	0	0	0	0	0
11	0	0	33	64	0	0	0	0	0	0	0	0
12	26	0	0	0	0	0	23	0	0	0	0	0
13	26	0	0	0	0	0	0	0	0	10	0	0
14	0	0	0	0	0	0	0	0	0	0	0	0
15	0	0	0	0	0	17	0	0	0	0	0	0
16	0	0	0	0	0	0	0	0	0	0	0	0
17	0	0	35	0	0	0	0	0	0	0	0	0
18	0	0	35	0	0	0	0	0	0	0	0	0
19	23	0	0	0	0	0	0	0	0	0	0	0
20	0	0	0	0	0	0	0	9,5	0	0	0	0
21	0	0	0	0	0	0	0	0	0	0	0	0
22	0	0	0	0	0	0	0	0	6	0	0	0
23	0	29	0	0	0	0	0	0	7	0	0	0
24	0	29	0	0	0	5	0	0	0	0	0	0
25	0	0	0	0	0	0	0	0	0	13	0	0
26	0	0	0	0	0	0	13	0	0	0	0	0
27	0	0	60	22	0	0	0	0	0	0	0	0
28	0	0	0	22	0	0	0	0	0	0	0	0
29	14,5		0	0	0	0	0	0	0	0	0	0
30	14,5		0	0	0	0	0	0	0	0	0	0
31	0		0		0		0	0		0		0
-Rata	20,67	23,25	39,2	35,6	46	11	18	9,5	6	11,5		15
imum	26	29	60	64	46	17	23	9,5	7	13		15
mum	14,5	17,5	33	22	46	5	13	9,5	5	10		15
lah	124	93	196	178	92	22	36	9,5	18	23	0	30
Hujan	6	4	5	5	2	2	2	1	3	2		2

Tahunan :

-rata : 24,16 Maksimum : 64 Minimum : 5 Jumlah : 821,5 Hari Hujan : 34

DATA CURAH HUJAN

2011

Pos Hujan Manual : **Saning Bakar**
No. Kadaster : 0118
Daerah Aliran Sungai :
Satuan Wilayah Sungai :
Propinsi : Sumatera Barat
Kecamatan : X Koto Singkarak
Data Geografis : Lintang : 0 42' 5"
Bujur : 100 0 34' 40"
Daerah Tangkapan Air (Km2) :
Tgl. Dibangun : 30/12/1978 Dibangun Oleh : DPMA
Jenis Alat : Manual
Pengelola : Balai PSDA Kuantan Indragiri
Keterangan :

Kabupaten : Solok
Desa : Saning Bakar

Curah Hujan Ekstrim

Curah Hujan Maksimum : 70 pada tanggal 22/09/2011
Curah Hujan Minimum : 1 pada tanggal 11/08/2011
Curah Hujan Maksimum Yang Pernah Terjadi
Curah Hujan Minimum Yang Pernah Terjadi :

Tabel Curah Hujan Harian (mm)

Tanggal	Jan	Feb	Mar	Apr	Mei	Jun	Jul	Ags	Sep	Okt	Nov	Des
1	0	10	0	0	0	0	0	0	4	0	6	15
2	0	10	0	0	0	10	0	0	23	0	5	22
3	0	0	0	0	0	0	0	0	1	0	3	0
4	0	0	0	0	0	10	0	7	0	0	16	0
5	0	0	0	0	0	0	0	36	0	0	16	0
6	0	0	0	0	0	0	0	0	0	0	6	20
7	0	0	0	0	0	0	0	0	0	0	0	0
8	0	0	0	0	0	0	0	0	4	0	65	0
9	0	0	0	25	0	0	0	0	0	0	0	0
10	0	0	0	25	0	0	0	0	3	0	0	0
11	0	0	10	0	0	0	0	1	5	0	0	0
12	0	0	0	0	0	0	10	0	0	0	4	15
13	0	0	0	0	0	0	0	0	0	0	0	14
14	0	0	0	0	0	0	0	16	0	4	2	13
15	0	0	0	0	0	0	0	0	23	12	12	0
16	0	0	0	0	25	0	10	0	1	0	0	0
17	0	0	0	0	0	0	0	16	33	0	0	0
18	0	0	0	0	0	0	0	0	15	0	4	17
19	0	0	0	0	0	0	0	0	14	21	0	10
20	0	0	0	0	15	0	0	16	2	0	0	6
21	0	0	0	0	0	0	0	0	0	29	38	10
22	0	0	0	0	0	0	0	0	70	12	4	0
23	0	0	0	0	0	0	0	0	0	12	7	15
24	0	0	0	0	0	0	0	0	0	12	48	17
25	50	0	0	50	0	0	0	4,5	14	8	14	0
26	50	0	25	0	0	15	0	0	0	18	12	14
27	0	0	0	0	0	0	0	0	0	19	7	13
28	0	0	0	0	0	0	0	0	0	10	19	0
29	0		0	0	0	0	0	0	0	14	0	0
30	0		0	52	0	0	0	0	0	7	0	0
31	0		0		0		0	0		28		0
Rata-Rata	50	10	17,5	38	20	11,67	10	13,79	15,14	14,71	15,16	14,36
Maksimum	50	10	25	52	25	15	10	36	70	29	65	22
Minimum	50	10	10	25	15	10	10	1	1	4	2	6
Jumlah	100	20	35	152	40	35	20	96,5	212	206	288	201
Hari Hujan	2	2	2	4	2	3	2	7	14	14	19	14

Data Tahunan :
Rata-rata : 16,54 Maksimum : 70 Minimum : 1 Jumlah : 1405,5 Hari Hujan : 85

DATA CURAH HUJAN

2012

Pos Hujan Manual	: **Saning Bakar**		
No. Kadaster	: 0118		
Daerah Aliran Sungai	: BT.OMBILIN		
Satuan Wilayah Sungai	: INDRAGIRI		
Propinsi	: Sumatera Barat	Kabupaten	: Solok
Kecamatan	: X Koto Singkarak	Desa	: Saning Bakar
Data Geografis	: Lintang : 0	42 '	5 "
	Bujur : 100 0	34 '	40 "
Daerah Tangkapan Air (Km2)	:		
Tgl. Dibangun	: 30/12/1978	Dibangun Oleh	: DPMA
Jenis Alat	: Manual		
Pengelola	: Balai PSDA Kuantan Indragiri		
Keterangan	:		

Curah Hujan Ekstrim

Curah Hujan Maksimum : 61 pada tanggal 31/05/2012
Curah Hujan Minimum : 1 pada tanggal 4/08/2012
Curah Hujan Maksimum Yang Pernah Terjadi:
Curah Hujan Minimum Yang Pernah Terjadi :

Tabel Curah Hujan Harian (mm)

Tanggal	Jan	Feb	Mar	Apr	Mei	Jun	Jul	Ags	Sep	Okt	Nov	Des
1	0	0	14	0	0	0	0	0	0	0	23	0
2	0	15	0	0	0	0	0	0	0	0	0	3
3	0	0	0	0	0	0	10	0	0	0	14	0
4	0	0	0	0	0	0	0	1	0	0	0	2
5	0	0	0	0	0	8	0	0	3	0	0	0
6	14	0	0	0	0	13	0	0	0	0	20	0
7	16	0	16	0	0	0	0	3	2	0	8	0
8	0	0	0	0	0	10	0	0	0	0	17	7
9	0	18	0	18	0	0	0	0	3	0	0	9
10	0	19	0	0	0	0	13	0	4	1	17	0
11	0	0	0	15	0	0	0	0	0	17	19	0
12	12	15	0	0	0	0	6	0	2	0	0	10
13	0	13	0	13	0	0	0	0	3	0	12	2
14	0	25	0	21	0	0	7	0	0	0	3	0
15	0	0	0	0	0	0	0	0	0	7	0	6
16	0	0	14	25	0	0	4	0	2	0	0	0
17	12	0	0	0	0	0	0	0	0	12	8	0
18	0	0	0	0	0	0	0	3	0	0	12	30
19	0	20	0	0	0	0	5	0	2	9	16	11
20	0	0	0	0	0	0	0	0	0	5	0	10
21	0	0	0	17	16	0	0	10	0	12	0	0
22	0	0	0	0	0	31	3	0	1	0	0	0
23	0	14	0	0	0	0	2	0	0	6	0	0
24	0	0	0	0	0	0	0	1	0	6	45	0
25	0	15	0	0	0	0	2	0	0	0	0	26
26	0	13	0	0	0	0	0	3	0	20	7	6
27	0	15	0	0	0	0	0	0	0	0	8	0
28	0	0	0	0	3	0	0	0	0	0	7	0
29	0	0	0	0	0	0	0	0	0	0	4	0
30	0		0	0	0	0	0	0	0	18	3	3
31	0		13		61		0	2		8		0
Rata-Rata	13,5	16,55	14,25	16,17	27,67	15,5	5,78	3,29	2,44	9,92	13,26	9,62
Maksimum	16	25	16	25	61	31	13	10	4	20	45	30
Minimum	12	13	13	13	6	8	2	1	1	1	3	2
Jumlah	54	182	57	109	83	62	52	23	22	119	239	125
Hari Hujan	4	11	4	6	3	4	9	7	9	12	18	13

Data Tahunan :
Rata-rata : 11,27 Maksimum : 61 Minimum : 1 Jumlah : 1127 Hari Hujan : 100

Curah Hujan Harian (mm)

Nama Stasiun	Saning Bakar	River Basin	:	Batang Sumani
No Stasiun		Elevasi	0	
No In Database		Tipe alat	Manual	
Lintang Selatan	00.42.05. LS.	Pemilik	BPSDA Wil. Bkt	
Bujur Timur	100.34.40. BT	Operator		

Tahun 2013

Tanggal	Bulan											
	Jan	Feb	Mar	Apr	Mei	Jun	Jul	Ags	Sep	Okt	Nop	Des
1	0	0	0	4	0	0	10	0	0	4	4	1
2	0	8	0	3	0	0	0	0	5	0	9	5
3	0	0	0	3	4	0	0	0	0	1	6	13
4	0	0	0	0	4	0	0	0	4	0	52	0
5	0	3	0	0	3	0	0	0	18	0	4	0
6	0	0	0	6	0	0	0	0	6	0	0	7
7	0	0	0	0	0	0	0	0	0	0	23	13
8	0	0	0	0	4	0	0	0	0	0	1	2
9	0	0	0	0	0	0	0	0	7	23	0	6
10	0	8	0	0	0	0	0	0	2	7	4	3
11	0	0	0	0	0	10	8	0	0	7	2	0
12	0	2	0	0	0	5	5	0	0	0	7	3
13	0	3	3	0	0	0	0	0	4	0	6	0
14	0	2	0	0	0	0	0	0	2	0	4	0
15	0	2	3	0	0	0	0	0	0	0	13	0
16	0	0	0	0	0	5	0	0	0	1	3	0
17	6	4	0	0	0	0	0	0	3	5	1	1
18	3	0	5	0	0	0	0	0	0	1	17	0
19	0	5	0	0	0	0	0	15	0	14	2	4
20	0	0	5	0	0	0	0	0	0	0	0	0
21	0	7	0	0	0	0	0	0	0	1	0	0
22	12	0	5	0	11	0	0	10	0	2	0	0
23	0	0	3	4	0	0	0	0	0	27	0	0
24	7	0	0	2	3	0	0	0	0	0	0	10
25	0	0	0	2	4	0	0	0	0	3	2	0
26	6	0	0	0	0	7	0	0	0	3	0	42
27	0	0	0	0	0	8	0	0	0	14	0	0
28	0	14	0	2	0	0	0	0	5	2	0	42
29	7		14	3	0	0	5	0	3	2	7	31
30	0		0	4	0	6	0	0	0	16	0	13
31	0		0		0		4	5		0		12
Hujan Maximum	12	14	14	6	11	10	10	15	18	27	52	42
Jml Curah Hujan	41	58	38	33	33	41	32	30	59	133	166	210
Hujan rata-rata	1	2	1	1	1	1	1	1	2	4	5	7
Jml.Hari Hujan	6	11	7	10	7	6	5	3	13	29	29	27
Hujan (1-15)	0	28	6	16	15	15	23	0	48	42	134	55
Jml. data kosong	0	0	0	0	0	0	0	0	0	0	0	0
Hujan (16-31)	41	30	32	17	18	26	9	30	11	91	32	156
Jml. data kosong	0	0	0	0	0	0	0	0	0	0	0	0

Catatan :

Perhitungan statistik tidak dilakukan bilamana jumlah data kosong dalam setengah bulan > 5 hari

Tampilan grafik debit harian negatif berarti pada tanggal tersebut tidak ada data hujan harian

Curah Hujan Priode Bulanan (mm)

Nama Stasiun	Saning Bakar	River Basin :		Batang Sumani
No Stasiun		Elevasi	0	
No In Database		Tipe alat	Manual	
Lintang Selatan	00.42.05. LS.	Pemilik	BPSDA Wil. Bkt	
Bujur Timur	100.34.40. BT	Operator	0	

Tahun 2014

Tanggal	Bulan											
	Jan	Feb	Mar	Apr	Mei	Jun	Jul	Agus	Sep	Okt	Nop	Des
1	6.0	0.0	6.0	0.0	6.0	0.0	0.0	0.0	0.0	0.0	10.9	0.7
2	0.0	0.0	8.0	0.0	7.0	0.0	0.0	0.0	10.0	0.0	9.5	6.6
3	7.0	0.0	10.0	0.0	5.0	0.0	0.0	0.0	0.0	0.0	18.4	5.3
4	8.0	0.0	11.0	0.0	0.0	0.0	5.0	0.0	0.0	40.0	7.4	0.0
5	0.0	0.0	0.0	0.0	0.0	0.0	6.0	0.0	0.0	0.0	4.4	0.0
6	0.0	0.0	0.0	0.0	0.0	8.0	7.0	5.0	0.0	0.0	0.0	3.5
7	10.0	10.0	12.0	6.0	0.0	7.0	0.0	0.0	0.0	0.0	16.0	0.0
8	0.0	0.0	0.0	7.0	6.0	6.0	0.0	0.0	0.0	0.0	13.8	0.0
9	6.0	0.0	10.0	0.0	5.0	0.0	0.0	0.0	0.0	0.0	16.0	0.0
10	0.0	0.0	8.0	0.0	0.0	0.0	0.0	0.0	0.0	0.0	15.2	10.8
11	0.0	0.0	0.0	0.0	7.0	0.0	8.0	0.0	0.0	40.0	15.8	10.4
12	8.0	0.0	0.0	6.0	0.0	0.0	7.0	0.0	0.0	40.0	29.5	17.5
13	10.0	0.0	0.0	5.0	0.0	0.0	9.0	6.0	0.0	30.0	3.8	13.8
14	11.0	0.0	0.0	0.0	0.0	5.0	5.0	8.0	0.0	20.0	18.7	1.4
15	13.0	0.0	0.0	0.0	0.0	6.0	0.0	0.0	0.0	0.0	0.0	0.0
16	12.0	12.0	0.0	0.0	0.0	0.0	0.0	0.0	0.0	0.0	9.1	1.4
17	0.0	0.0	0.0	8.0	7.0	0.0	0.0	0.0	0.0	0.0	6.7	13.9
18	0.0	0.0	0.0	7.0	8.0	5.0	0.0	0.0	0.0	0.0	9.6	0.2
19	0.0	0.0	0.0	0.0	0.0	6.0	0.0	0.0	0.0	0.0	9.8	0.0
20	0.0	0.0	5.0	0.0	0.0	7.0	0.0	0.0	10.0	0.0	3.9	0.2
21	11.0	0.0	8.0	0.0	0.0	0.0	0.0	0.0	0.0	0.0	0.0	0.9
22	10.0	10.0	0.0	6.0	0.0	0.0	0.0	0.0	0.0	0.0	23.1	34.1
23	11.0	11.0	0.0	5.0	0.0	0.0	0.0	0.0	0.0	40.0	45.8	7.4
24	0.0	0.0	0.0	0.0	6.0	0.0	0.0	9.0	0.0	0.0	26.1	4.8
25	0.0	0.0	10.0	7.0	5.0	0.0	0.0	0.0	20.0	0.0	0.0	4.1
26	0.0	0.0	0.0	8.0	0.0	5.0	0.0	0.0	0.0	0.0	1.4	0.0
27	10.0	0.0	11.0	0.0	0.0	6.0	0.0	0.0	0.0	40.0	0.0	0.0
28	12.0	0.0	16.0	0.0	0.0	7.0	0.0	0.0	0.0	0.0	3.8	4.1
29	0.0	0.0	17.0	0.0	0.0	0.0	0.0	5.0	0.0	0.0	1.5	0.0
30	0.0	0.0	0.0	0.0	0.0	0.0	0.0	0.0	0.0	0.0	28.8	0.0
31	0.0	0.0	0.0	0.0	0.0	0.0	0.0	10.0	0.0	0.0	0.0	1.7
Max	13.0	12.0	17.0	8.0	8.0	8.0	9.0	10.0	20.0	40.0	45.8	34.1
Min	0.0	0.0	0.0	0.0	0.0	0.0	0.0	0.0	0.0	0.0	0.0	0.0
Rata-rata	4.7	1.4	4.3	2.1	2.0	2.2	1.5	1.4	1.3	8.1	11.3	4.6
Jumlah Hujan	145.0	43.0	132.0	65.0	62.0	68.0	47.0	43.0	40.0	250.0	349.0	143.0

GRAFIK : CURAH HUJAN PRIODE BULANAN (MM)
2013

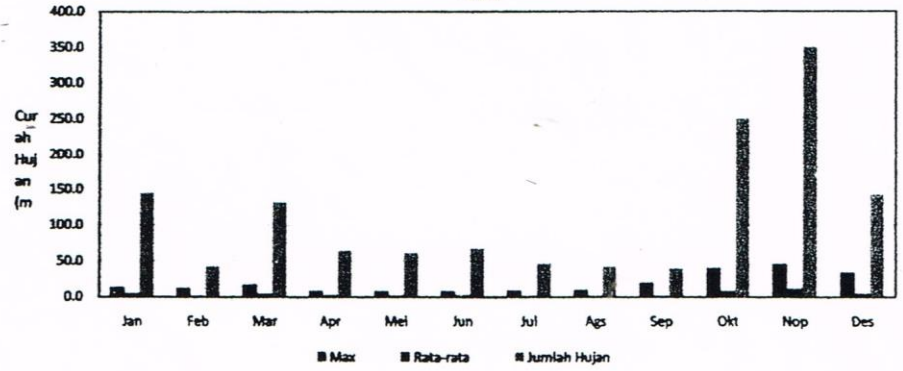

Curah Hujan Harian (mm)

Nama Stasiun	Saning Bakar	River Basin	:	Batang Sumani
No Stasiun		Elevasi	0	
No In Database		Tipe alat	Manual	
Lintang Selatan	00.42.05. LS.	Pemilik	BPSDA Wil. Bkt	
Bujur Timur	100.34.40. BT	Operator		

Tahun 2015

Tanggal	Bulan											
	Jan	Feb	Mar	Apr	Mei	Jun	Jul	Ags	Sep	Okt	Nop	Des
1	tad	tad	tad	tad	tad	tad	0.0	0.0	0.0	0.0	23.0	0.0
2	tad	tad	tad	tad	tad	tad	0.0	0.0	0.0	0.0	8.0	35.0
3	tad	tad	tad	tad	tad	tad	0.0	5.0	0.0	0.0	6.0	42.0
4	tad	tad	tad	tad	tad	tad	0.0	0.0	0.0	0.0	4.0	0.0
5	tad	tad	tad	tad	tad	tad	0.0	0.0	0.0	0.0	4.0	5.8
6	tad	tad	tad	tad	tad	tad	0.0	0.0	0.0	0.0	0.0	21.0
7	tad	tad	tad	tad	tad	tad	26.0	0.0	0.0	0.0	13.0	0.0
8	tad	tad	tad	tad	tad	tad	0.0	0.0	0.0	1.5	11.0	8.0
9	tad	tad	tad	tad	tad	tad	0.0	0.0	2.5	5.0	18.0	23.0
10	tad	tad	tad	tad	tad	tad	0.0	18.0	0.0	6.0	13.0	33.0
11	tad	tad	tad	tad	tad	tad	0.0	0.0	0.0	0.0	11.0	69.0
12	tad	tad	tad	tad	tad	tad	0.0	1.0	0.0	0.0	12.0	108.0
13	tad	tad	tad	tad	tad	tad	7.0	0.0	0.0	0.0	17.0	0.0
14	tad	tad	tad	tad	tad	tad	10.0	0.0	0.0	5.0	0.0	2.0
15	tad	tad	tad	tad	tad	tad	0.0	0.0	0.0	0.0	53.0	0.0
16	tad	tad	tad	tad	tad	tad	0.0	0.0	0.0	1.0	10.0	0.0
17	tad	tad	tad	tad	tad	tad	0.0	0.0	0.0	0.0	11.0	14.0
18	tad	tad	tad	tad	tad	tad	2.0	0.0	0.0	3.5	0.0	0.0
19	tad	tad	tad	tad	tad	tad	0.0	0.0	5.5	0.0	35.5	0.0
20	tad	tad	tad	tad	tad	tad	0.0	0.0	0.0	0.0	33.0	0.0
21	tad	tad	tad	tad	tad	tad	0.0	0.0	24.0	0.0	0.0	0.0
22	tad	tad	tad	tad	tad	tad	0.0	0.0	0.0	0.0	12.0	0.0
23	tad	tad	tad	tad	tad	tad	0.0	0.0	0.0	0.0	18.0	0.0
24	tad	tad	tad	tad	tad	tad	0.0	0.0	0.0	0.0	0.0	0.0
25	tad	tad	tad	tad	tad	tad	0.0	0.0	0.0	0.0	0.0	0.0
26	tad	tad	tad	tad	tad	tad	6.5	0.0	5.0	0.0	0.0	0.0
27	tad	tad	tad	tad	tad	tad	5.0	0.0	33.0	0.0	46.0	0.0
28	tad	tad	tad	tad	tad	tad	0.0	0.0	2.0	0.0	0.0	0.0
29	tad	tad	tad	tad	tad	tad	0.0	0.0	0.0	0.0	0.0	0.0
30	tad	tad	tad	tad	tad	tad	0.0	0.0	0.0	0.0	12.0	15.0
31	tad	tad	tad	tad	tad	tad	0.0	0.0		0.0		16.0
Hujan Maximum	-	-	-	-	-	-	26	18	33	6	53	108
Jml Curah Hujan	-	-	-	-	-	-	57	24	72	22	371	392
Jml.Hari Hujan	0	0	0	0	0	0	6	3	6	6	21	13
Hujan (1-15)	-	-	-	-	-	-	43	24	3	18	193	347
Jml. data kosong	15	15	15	15	15	15	0	0	0	0	0	0
Hujan (16-31)	-	-	-	-	-	-	14	0	70	5	178	45
Jml. data kosong	16	13	16	15	16	15	0	0	0	0	0	0

Catatan :

Perhitungan statistik tidak dilakukan bilamana jumlah data kosong dalam setengah bulan > 5 hari

Tampilan grafik hujan harian negatif berarti pada tanggal tersebut tidak ada data hujan harian

Curah Hujan Harian (mm)

Nama Stasiun	Saning Bakar	River Basin	:	Batang Sumani
No Stasiun		Elevasi	0	
No In Database		Tipe alat	Manual	
Lintang Selatan	00.42.05. LS.	Pemilik	BPSDA Wil. Bkt	
Bujur Timur	100.34.40. BT	Operator		

Tahun 2016

Tanggal	Bulan											
	Jan	Feb	Mar	Apr	Mei	Jun	Jul	Ags	Sep	Okt	Nop	Des
1	0.0	0.0	0.0	0.0	0.0	0.0	0.0	23.0	15.0	15.0	5.0	2.0
2	0.0	0.0	10.0	0.0	25.0	0.0	0.0	5.0	28.0	28.0	0.0	1.0
3	5.0	0.0	0.0	0.0	0.0	2.0	0.0	0.0	0.0	0.0	3.0	4.0
4	2.0	0.0	0.0	0.0	13.0	0.0	0.0	0.0	0.0	0.0	2.0	3.0
5	9.0	0.0	0.0	0.0	1.0	0.0	0.0	0.0	0.0	0.0	0.0	10.0
6	12.0	80.0	20.0	0.0	0.0	0.0	0.0	0.0	0.0	0.0	0.0	13.0
7	15.0	51.0	0.0	15.0	0.0	3.0	0.0	0.0	4.0	7.0	0.0	18.0
8	8.0	90.0	0.0	18.0	25.0	0.0	0.0	0.0	0.0	0.0	0.0	2.0
9	0.0	0.0	65.0	105.0	0.0	0.0	0.0	0.0	0.0	0.0	0.0	3.0
10	0.0	10.0	25.0	0.0	0.0	0.0	0.0	0.0	0.0	0.0	0.0	0.0
11	0.0	0.0	15.0	0.0	8.0	0.0	0.0	0.0	0.0	0.0	0.0	5.0
12	0.0	0.0	10.0	0.0	20.0	0.0	0.0	0.0	0.0	0.0	1.0	0.0
13	3.0	0.0	0.0	0.0	0.0	8.0	0.0	0.0	0.0	0.0	2.0	0.0
14	30.0	0.0	0.0	0.0	0.0	0.0	0.0	0.0	0.0	0.0	5.0	0.0
15	0.0	0.0	0.0	0.0	0.0	0.0	0.0	0.0	0.0	0.0	0.0	0.0
16	5.0	0.0	0.0	0.0	0.0	0.0	0.0	0.0	0.0	0.0	0.0	0.0
17	0.0	0.0	0.0	0.0	8.0	25.0	41.0	0.0	0.0	0.0	0.0	0.0
18	3.0	0.0	0.0	0.0	0.0	0.0	2.0	0.0	0.0	0.0	0.0	0.0
19	2.0	0.0	0.0	0.0	0.0	0.0	0.0	0.0	0.0	0.0	0.0	0.0
20	0.0	0.0	15.0	100.0	0.0	0.0	0.0	0.0	0.0	0.0	5.0	0.0
21	0.0	0.0	0.0	50.0	22.0	0.0	0.0	0.0	0.0	0.0	2.0	0.0
22	0.0	0.0	0.0	0.0	17.0	0.0	8.0	0.0	0.0	0.0	8.0	0.0
23	0.0	0.0	0.0	5.0	18.0	0.0	0.0	0.0	0.0	0.0	0.0	7.0
24	8.0	5.0	51.0	0.0	0.0	0.0	0.0	0.0	0.0	0.0	0.0	25.0
25	3.0	16.0	0.0	10.0	0.0	0.0	0.0	0.0	0.0	0.0	0.0	0.0
26	5.0	0.0	0.0	25.0	0.0	0.0	0.0	0.0	0.0	0.0	0.0	0.0
27	0.0	0.0	0.0	0.0	14.0	0.0	0.0	0.0	0.0	0.0	0.0	0.0
28	0.0	0.0	0.0	0.0	55.0	0.0	0.0	0.0	0.0	0.0	1.0	50.0
29	0.0	0.0	0.0	0.0	0.0	0.0	0.0	0.0	0.0	0.0	2.0	CP
30	0.0	0.0	3.0	0.0	0.0	0.0	0.0	0.0	0.0	0.0	5.0	0.0
31	0.0	10.0	0.0	0.0	5.0	0.0	0.0	0.0		0.0		0.0
Hujan Maximum	30	90	65	105	55	25	41	23	28	28	8	50
Jml Curah Hujan	110	262	214	328	231	38	51	28	47	50	41	143
Jml Hari Hujan	14	7	9	8	13	4	3	2	3	3	12	13
Hujan (1-15)	84	231	145	138	92	13	0	28	47	50	18	61
Jml. data kosong	0	0	0	0	0	0	0	0	0	0	0	0
Hujan (16-31)	26.0	31	69	190	139	25	51	0	0	0	23	82
Jml. data kosong	0	0	0	0	0	0	0	0	0	0	0	1

Catatan :

Perhitungan statistik tidak dilakukan bilamana jumlah data kosong dalam setengah bulan > 5 hari

Tampilan grafik hujan harian negatif berarti pada tanggal tersebut tidak ada data hujan harian

Curah Hujan Harian (mm)

Nama Stasiun	Saning Bakar	River Basin	:	Batang Sumani
No Stasiun		Elevasi	0	
No In Database		Tipe alat	Manual	
Lintang Selatan	00.42.05. LS.	Pemilik	BPSDA Wil. Bkt	
Bujur Timur	100.34.40. BT	Operator		

Tahun 2017

Tanggal	Bulan											
	Jan	Feb	Mar	Apr	Mei	Jun	Jul	Ags	Sep	Okt	Nop	Des
1	5.0	0.0	0.0	0.0	25.0	10.0	0.0	0.0	0.0	0.0	0.0	12.0
2	79.0	0.0	0.0	0.0	5.0	0.0	0.0	0.0	0.0	0.0	0.0	0.0
3	23.0	0.0	117.0	0.0	10.0	0.0	0.0	0.0	0.0	0.0	0.0	10.0
4	0.0	0.0	10.0	1.0	7.0	0.0	0.0	0.0	5.0	0.0	5.0	0.0
5	0.0	0.0	2.0	1.0	0.0	0.0	0.0	0.0	20.0	0.0	0.0	5.0
6	0.0	0.0	4.0	0.0	0.0	0.0	0.0	0.0	3.0	0.0	0.0	0.0
7	0.0	0.0	0.0	6.0	0.0	0.0	0.0	0.0	1.0	0.0	0.0	0.0
8	0.0	0.0	0.0	4.0	0.0	0.0	0.0	0.0	0.0	0.0	0.0	3.0
9	0.0	7.0	0.0	0.0	0.0	0.0	0.0	15.0	48.0	0.0	38.0	3.0
10	0.0	9.0	0.0	1.0	7.0	0.0	0.0	1.0	2.0	0.0	15.0	35.0
11	0.0	23.0	0.0	10.0	0.0	0.0	0.0	3.0	0.0	0.0	1.0	0.0
12	0.0	0.0	0.0	2.0	8.0	0.0	0.0	0.0	0.0	0.0	0.0	0.0
13	0.0	0.0	0.0	0.0	4.0	2.0	0.0	11.0	0.0	0.0	0.0	0.0
14	0.0	0.0	0.0	10.0	1.0	0.0	0.0	15.0	0.0	0.0	5.0	0.0
15	0.0	0.0	0.0	24.0	0.0	0.0	0.0	23.0	0.0	0.0	2.0	0.0
16	0.0	0.0	0.0	7.0	0.0	32.0	0.0	0.0	0.0	0.0	0.0	1.0
17	0.0	0.0	0.0	0.0	0.0	0.0	0.0	0.0	0.0	0.0	1.0	23.0
18	0.0	0.0	0.0	1.0	0.0	2.0	0.0	0.0	0.0	0.0	0.0	0.0
19	0.0	0.0	0.0	0.0	11.0	0.0	0.0	11.0	0.0	0.0	1.0	0.0
20	0.0	75.0	4.0	0.0	9.0	0.0	0.0	0.0	0.0	0.0	7.0	0.0
21	6.0	25.0	0.0	15.0	21.0	0.0	0.0	0.0	0.0	0.0	0.0	0.0
22	15.0	15.0	0.0	2.0	0.0	0.0	0.0	31.0	0.0	0.0	0.0	0.0
23	25.0	100.0	0.0	0.0	0.0	0.0	0.0	0.0	0.0	0.0	0.0	24.0
24	0.0	22.0	0.0	0.0	0.0	0.0	0.0	20.0	0.0	0.0	0.0	7.0
25	0.0	0.0	0.0	0.0	0.0	7.0	0.0	0.0	0.0	0.0	0.0	58.0
26	0.0	0.0	0.0	12.0	2.0	9.0	0.0	0.0	0.0	0.0	0.0	0.0
27	0.0	0.0	53.0	10.0	0.0	12.0	0.0	11.0	0.0	0.0	30.0	7.0
28	0.0	0.0	90.0	9.0	4.0	0.0	0.0	0.0	0.0	0.0	0.0	0.0
29	30.0	0.0	3.0	8.0	0.0	30.0	8.0	0.0	0.0	0.0	0.0	0.0
30	46.0	0.0	0.0	0.0	2.0	0.0	0.0	0.0	0.0	0.0	62.0	5.0
31	28.0	0.0	0.0	0.0	0.0	0.0	0.0	2.0	0.0	0.0	10.0	28.0
Hujan Maximum	79	100	117	24	25	32	8	31	48	0	62	58
Jml Curah Hujan	257	276	283	123	116	104	8	143	79	0	177	221
Jml.Hari Hujan	9	8	8	17	14	8	1	11	6	0	12	14
Hujan (1-15)	107	39	133	59	67	12	0	68	79	0	66	68
Jml. data kosong	0	0	0	0	0	0	0	0	0	0	0	0
Hujan (16-31)	150.0	237	150	64	49	92	8	75	0	0	111	153
Jml. data kosong	0	0	0	0	0	0	0	0	0	0	0	0

Catatan :

Perhitungan statistik tidak dilekukan bilamana jumlah data kosong dalam setengah bulan > 5 hari
Tampilan grafik hujan harian negatif berarti pada tanggal tersebut tidak ada data hujan harian

Curah Hujan Harian (mm)

Nama Stasiun	Saning Bakar	**River Basin**	:	**Batang Sumani**
No Stasiun		Elevasi	0	
No In Database		Tipe alat	Manual	
Lintang Selatan	00.42.05. LS.	Pemilik	BPSDA Wil. Bkt	
Bujur Timur	100.34.40. BT	Operator		

Tahun 2018

Tanggal	Bulan											
	Jan	Feb	Mar	Apr	Mei	Jun	Jul	Ags	Sep	Okt	Nop	Des
1	16.0	0.0	0.0	0.0	0.0	10.0	0.0	0.0	0.0	0.0	0.0	12.0
2	0.0	0.0	7.0	0.0	0.0	0.0	0.0	0.0	0.0	0.0	0.0	0.0
3	0.0	0.0	0.0	0.0	15.0	0.0	0.0	0.0	0.0	0.0	0.0	10.0
4	0.0	0.0	0.0	0.0	0.0	0.0	0.0	0.0	5.0	0.0	5.0	0.0
5	0.0	0.0	25.0	0.0	0.0	0.0	0.0	0.0	20.0	0.0	0.0	5.0
6	0.0	0.0	2.0	10.0	7.0	0.0	0.0	0.0	3.0	0.0	0.0	0.0
7	0.0	0.0	0.0	0.0	20.0	0.0	0.0	0.0	1.0	0.0	0.0	0.0
8	0.0	0.0	0.0	15.0	0.0	0.0	0.0	0.0	0.0	0.0	0.0	3.0
9	0.0	10.0	2.0	0.0	0.0	0.0	0.0	15.0	48.0	0.0	38.0	3.0
10	0.0	8.0	3.0	0.0	0.0	0.0	0.0	1.0	2.0	0.0	15.0	35.0
11	0.0	2.0	0.0	0.0	0.0	0.0	0.0	3.0	0.0	0.0	1.0	0.0
12	0.0	0.0	2.0	5.0	0.0	0.0	0.0	0.0	0.0	0.0	0.0	0.0
13	0.0	0.0	0.0	0.0	0.0	2.0	0.0	11.0	0.0	0.0	0.0	0.0
14	0.0	0.0	9.0	5.0	17.0	0.0	0.0	15.0	0.0	0.0	5.0	0.0
15	0.0	25.0	0.0	0.0	10.0	0.0	0.0	23.0	0.0	0.0	2.0	0.0
16	0.0	0.0	0.0	15.0	0.0	32.0	0.0	0.0	0.0	0.0	0.0	1.0
17	0.0	0.0	0.0	5.0	0.0	0.0	0.0	0.0	0.0	0.0	1.0	23.0
18	0.0	20.0	0.0	0.0	10.0	2.0	0.0	0.0	0.0	0.0	0.0	0.0
19	0.0	1.0	10.0	5.0	0.0	0.0	0.0	11.0	0.0	0.0	1.0	0.0
20	0.0	25.0	2.0	15.0	3.0	0.0	0.0	0.0	0.0	0.0	7.0	0.0
21	0.0	2.0	0.0	0.0	0.0	0.0	0.0	0.0	0.0	0.0	0.0	0.0
22	0.0	0.0	0.0	0.0	0.0	0.0	0.0	31.0	0.0	0.0	0.0	0.0
23	0.0	2.0	30.0	20.0	0.0	0.0	0.0	0.0	0.0	25.0	0.0	24.0
24	0.0	0.0	10.0	0.0	0.0	0.0	0.0	20.0	0.0	0.0	0.0	7.0
25	0.0	10.0	10.0	0.0	20.0	7.0	0.0	0.0	0.0	0.0	0.0	58.0
26	0.0	3.0	15.0	0.0	5.0	9.0	0.0	0.0	0.0	0.0	0.0	0.0
27	0.0	1.0	5.0	0.0	0.0	12.0	0.0	11.0	0.0	0.0	30.0	7.0
28	0.0	0.0	0.0	0.0	10.0	0.0	0.0	0.0	0.0	0.0	0.0	0.0
29	0.0		0.0	0.0	3.0	30.0	8.0	0.0	0.0	0.0	0.0	0.0
30	0.0		0.0	0.0	7.0	0.0	0.0	0.0	0.0	0.0	62.0	5.0
31	0.0		0.0		0.0		0.0	2.0		0.0		28.0
Hujan Maximum	16	25	30	20	20	32	8	31	48	25	62	58
Jml Curah Hujan	16	109	132	95	127	104	8	143	79	25	167	221
Jml.Hari Hujan	1	12	14	9	12	8	1	11	6	1	11	14
Hujan (1-15)	16	45	50	35	69	12	0	68	79	0	66	68
Jml. data kosong	0	0	0	0	0	0	0	0	0	0	0	0
Hujan (16-31)	0.0	64	82	60	58	92	8	75	0	25	101	153
Jml. data kosong	0	0	0	0	0	0	0	0	0	0	0	0

Catatan :

Perhitungan statistik tidak dilakukan bilamana jumlah data kosong dalam setengah bulan > 5 hari
Tampilan grafik hujan harian negatif berarti pada tanggal tersebut tidak ada data hujan harian

Curah Hujan Harian (mm)

Nama Stasiun	**Curah Hujan Saning Bakar**				
No Stasiun	13030015	Elevasi	366 m	No Kadaster	
No In Database	0.15	Tipe alat	Manual	Kec	X Koto Singkarak
Lintang Selatan	00° 42' 05"	Pemilik	UPTD PSDA Wil Selatan	Desa	Saning Bakar
Bujur Timur	100° 34' 40"	Operator	Erni	Sungai Induk	Bt. Sumani
				Thn di bangun	1979

Tahun 2019

Tanggal	Bulan												Tahunan
	Jan	Feb	Mar	Apr	Mei	Jun	Jul	Ags	Sep	Okt	Nop	Des	
1	0	0	5	15	0	25	0	0	0	0	0	14	
2	0	0	19	0	0	15	0	11	0	0	0	0	
3	0	0	0	0	0	20	0	0	0	31	0	0	
4	0	0	10	0	0	35	0	0	0	0	0	40	
5	0	25	0	0	0	0	0	0	0	0	0	0	
6	0	5	0	0	0	0	0	0	0	0	0	0	
7	15	0	0	0	0	0	25	0	0	0	0	3	
8	25	0	0	0	0	0	25	0	0	14	0	4	
9	20	0	0	0	0	0	15	0	0	0	0	10	
10	15	0	0	10	0	0	0	0	0	0	0	0	
11	0	0	0	0	0	0	0	0	0	0	0	19	
12	0	25	0	20	0	0	0	0	0	0	0	0	
13	0	0	0	0	0	5	0	0	0	5	15	17	
14	0	0	0	0	0	0	0	0	0	0	24	0	
15	0	0	0	50	0	0	0	0	0	0	0	0	
16	0	65	0	0	0	0	0	34	0	0	0	0	
17	0	0	0	30	0	0	0	0	0	51	0	13	
18	0	0	0	0	10	0	0	0	34	0	31	5	
19	0	0	0	0	0	0	0	0	0	0	0	12	
20	5	70	0	0	15	0	0	0	0	3	0	0	
21	0	10	0	0	10	0	0	0	0	0	0	37	
22	30	0	0	0	0	0	5	0	0	0	0	0	
23	0	0	0	0	0	0	0	0	0	0	0	3	
24	0	16	0	0	0	0	10	0	0	7	0	31	
25	15	0	20	20	0	0	0	0	15	5	0	46	
26	5	0	0	0	0	0	0	0	0	84	0	0	
27	20	15	5	0	0	0	0	1	0	0	0	0	
28	25	0	0	0	0	0	0	0	0	0	0	5	
29	0		0	0	0	0	0	0	0	34	0	13	
30	0		0	0	15	0	0	0	0	12	0	0	
31	0		0		20		0	0		3		5	
Hujan Maximum	30	70	20	50	20	35	25	34	34	84	31	46	84
Jml Curah Hujan	175	231	59	145	70	100	80	46	49	249	70	277	1551
Jml.Hari Hujan	10	8	5	6	5	5	5	3	2	11	3	17	80
Rata - rata	18	29	12	24	14	20	16	15	25	23	23	16	19
Hujan (1-15)	75	55	34	95	0	100	65	11	0	50	39	107	
Jml. data kosong	0	0	0	0	0	0	0	0	0	0	0	0	
Hujan (16-31)	100	176	25	50	70	0	15	35	49	199	31	170	
Jml. data kosong	0	0	0	0	0	0	0	0	0	0	0	0	

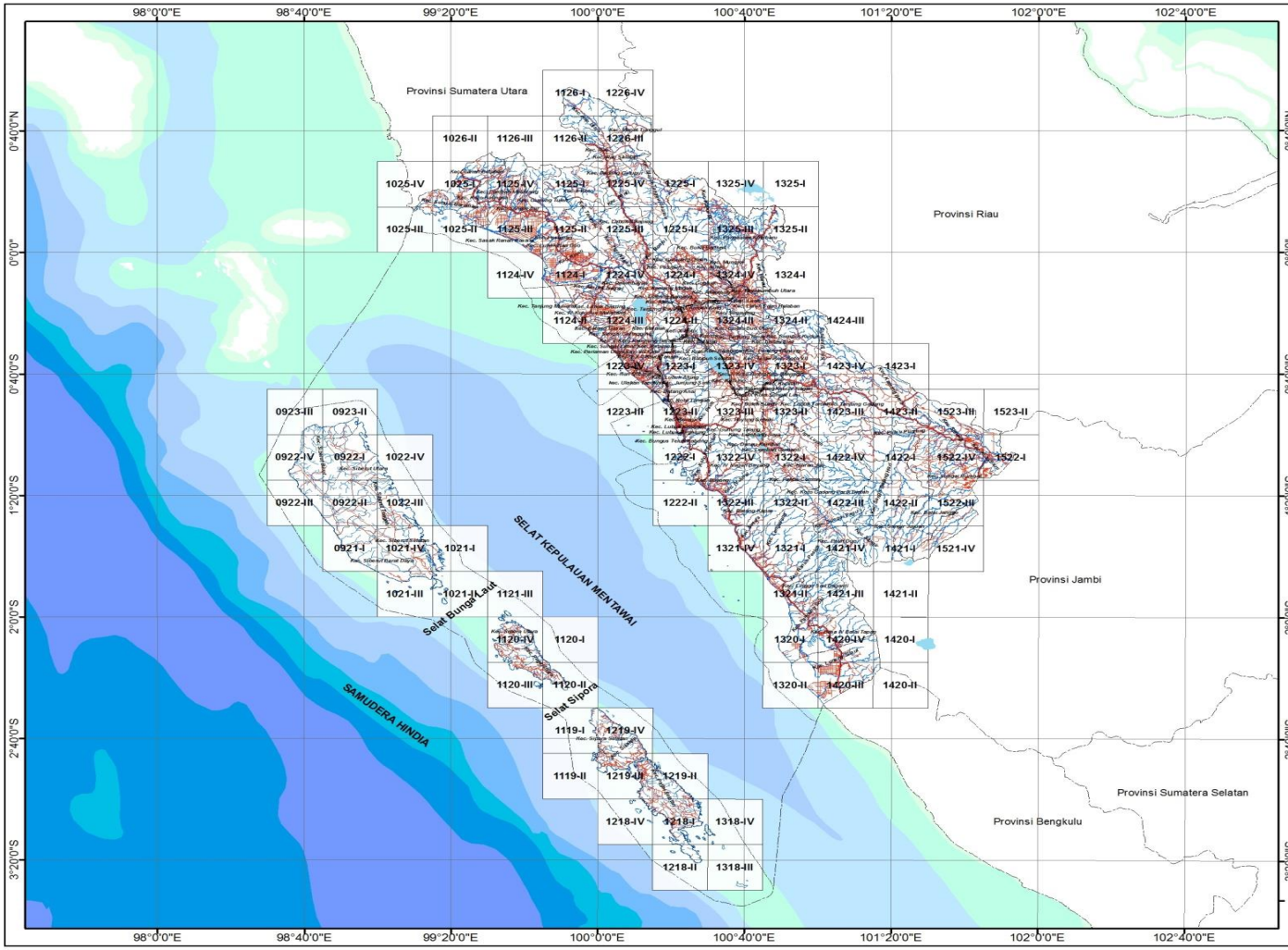

INDEK PETA TOPOGRAFI
PROVINSI SUMATERA BARAT

U
B T
S

Skala 1 : 2.000.000

0 10 20 40 60 80 100 120 140
Kilometers

Proyeksi	.....	Universal Transverse Mercator
Ellipsoid Referensi	.....	WGS 84
Sistem Grid	.....	Grid Geografi

LEGENDA

KETERANGAN :

- Batas Provinsi
- Batas Kabupaten
- Batas Kecamatan
- Jalan Nasional
- Jalan Provinsi
- Sungai

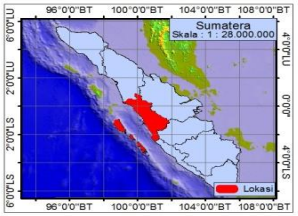

SUMBER :

1. Peta Dasar, Peta Rupa Bumi, Bakosurtanal Skala 1 : 50.000
2. Peta Topografi Skala 1 : 50.000 JANTOP - AD
3. Peta Administrasi Kabupaten/Kota Provinsi Sumatera Barat Skala 1 : 50.000
4. BAPPEDA Provinsi Sumatera Barat
5. Dinas PSDA

PEMERINTAH PROVINSI SUMATERA BARAT
DINAS PENGELOLAAN SUMBER DAYA AIR
(PSDA)

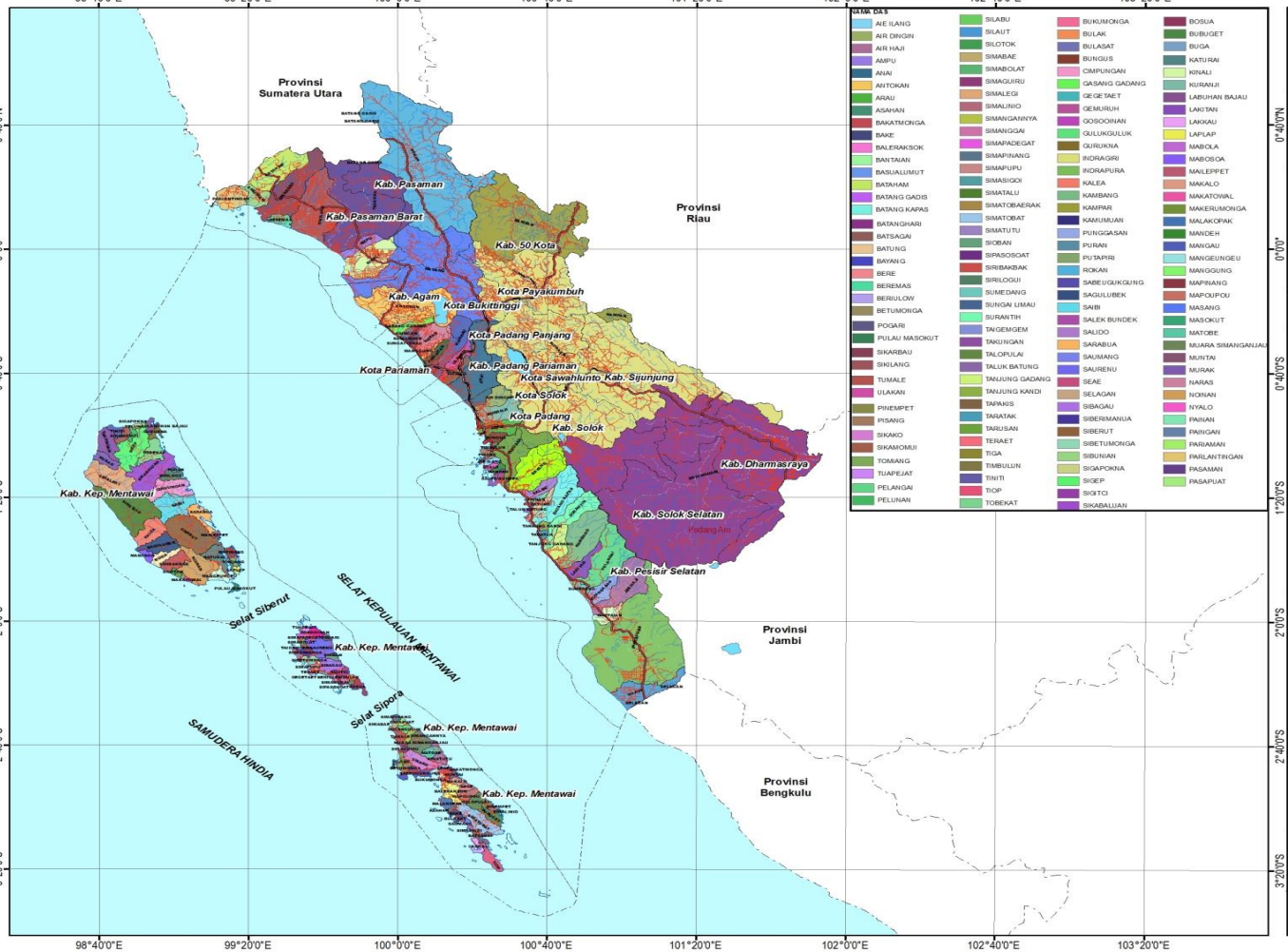

PETA DAERAH ALIRAN SUNGAI
(DAS)
PROVINSI SUMATERA BARAT

U
B T
S

Skala 1 : 2.000.000

0 10 20 40 60 80 100 120 140
Kilometers

Proyeksi	:	Universal Transverse Mercator
Ellipsoid Referensi	:	WGS 84
Sistem Grid	:	Grid Geografi

LEGENDA

KETERANGAN :

- Batas Provinsi
- Batas Kabupaten
- Batas Kecamatan
- Jalan Nasional
- Jalan Provinsi
- Batas Das
- Sungai

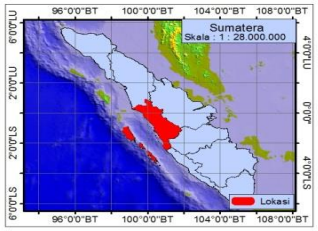

SUMBER :

1. Peta Dasar, Peta Rupa Bumi, Bakosurtanal Skala 1 : 50.000
2. Peta Topografi Skala 1 : 50.000 JANTOP - AD
3. Peta Administrasi Kabupaten/Kota Provinsi Sumatera Barat Skala 1 : 50.000
4. BAPPEDA Provinsi Sumatera Barat
5. Dinas PSDA

PEMERINTAH PROVINSI SUMATERA BARAT
DINAS PENGELOLAAN SUMBER DAYA AIR
(PSDA)

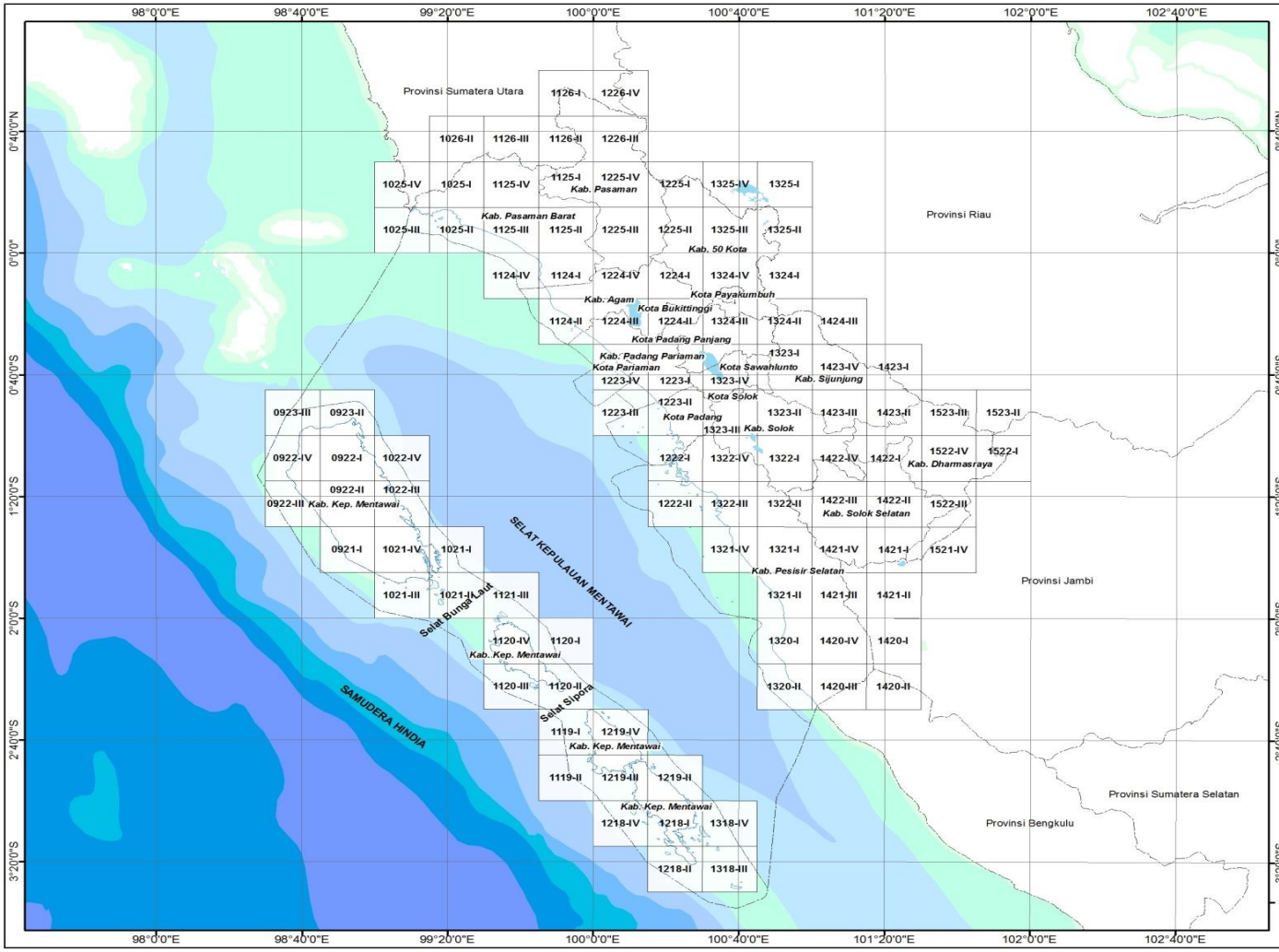

INDEK PETA TOPOGRAFI
PROVINSI SUMATERA BARAT

U
B T
S

Skala 1 : 2.000.000

0 10 20 40 60 80 100 120 140
Kilometers

Proyeksi	Universal Transverse Mercator
Ellipsoid Referensi	WGS 84
Sistem Grid	Grid Geografi

LEGENDA

KETERANGAN :

- Batas Provinsi
- Batas Kabupaten
- Batas Kecamatan
- Jalan Nasional
- Jalan Provinsi
- Sungai

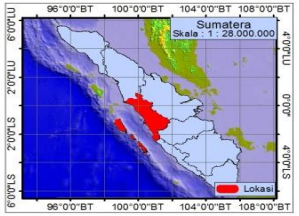

SUMBER :
1. Peta Dasar, Peta Rupa Bumi, Bakosurtanal Skala 1 : 50.000
2. Peta Topografi Skala 1 : 50.000 JANTOP - AD
3. Peta Administrasi Kabupaten/Kota Provinsi Sumatera Barat Skala 1 : 50.000
4. BAPPEDA Provinsi Sumatera Barat
5. Dinas PSDA

PEMERINTAH PROVINSI SUMATERA BARAT
DINAS PENGELOLAAN SUMBER DAYA AIR
(PSDA)

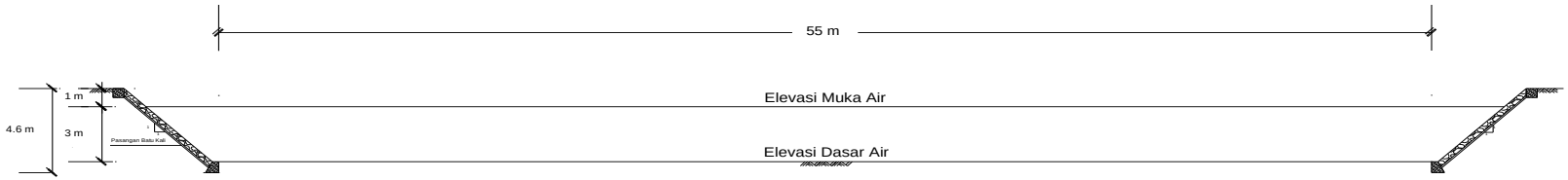

POTONGAN MELINTANG SUNGAI

SKALA 1 : 100

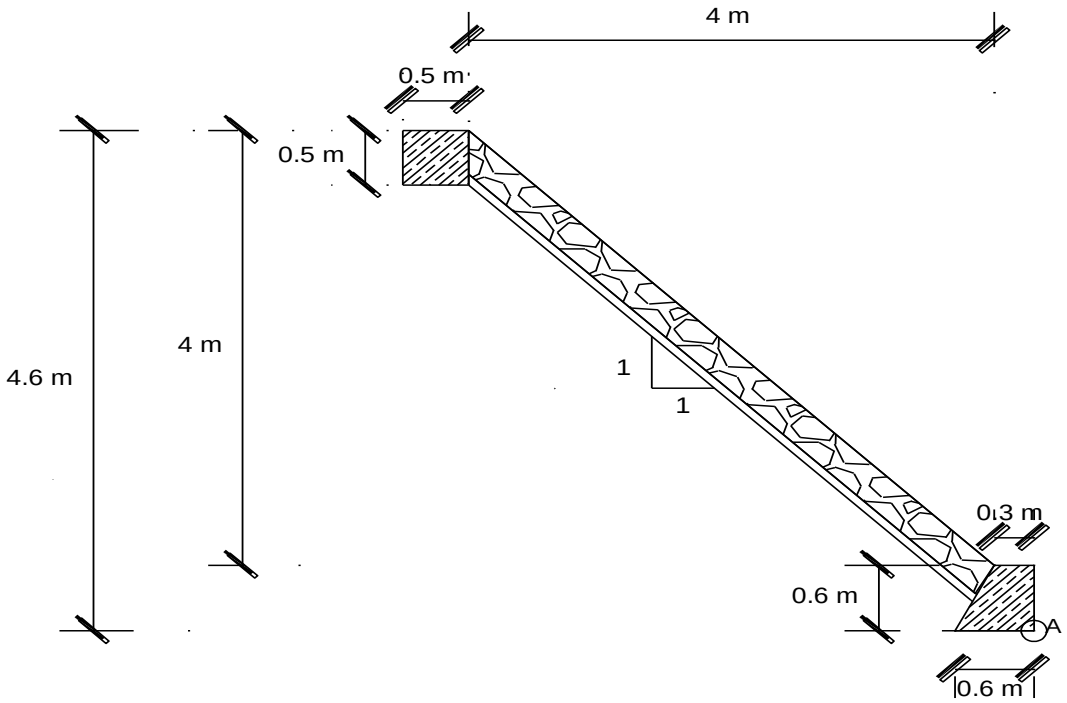
4 m
0.5 m
0.5 m
4.6 m
4 m
1
1
0.3 m
0.6 m
A
0.6 m

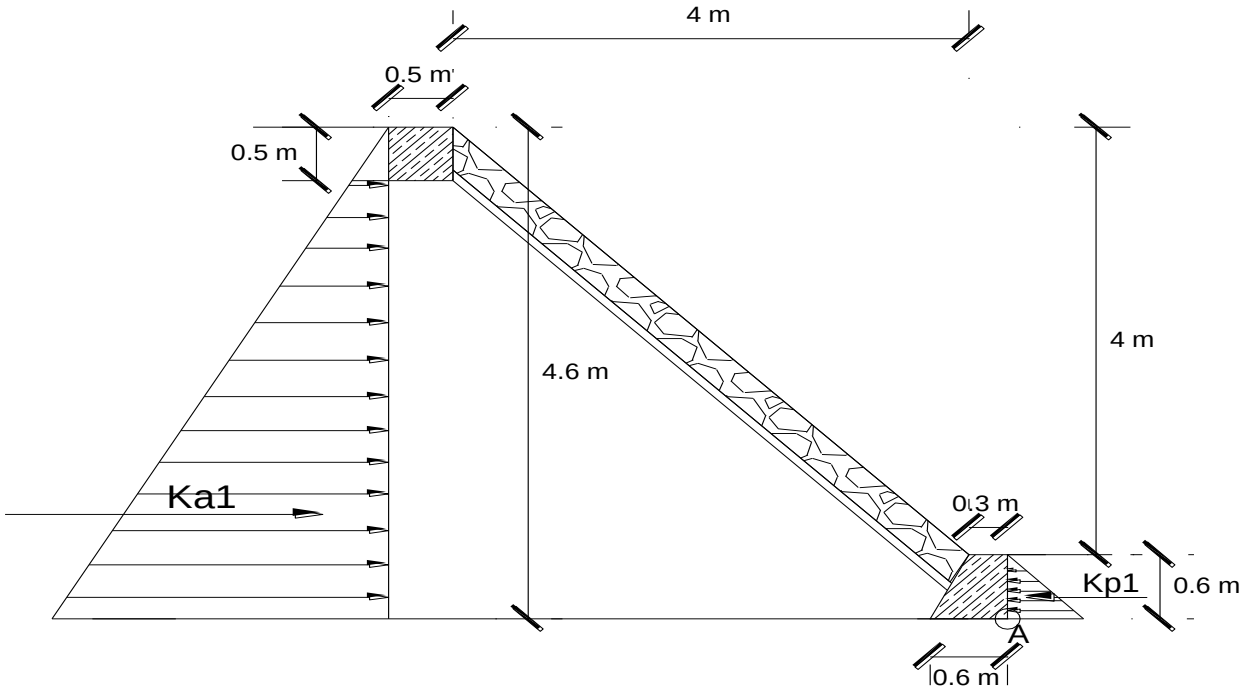
4 m
0.5 m
0.5 m
4.6 m
4 m
Ka1
0.3 m
Kp1
0.6 m
A
0.6 m

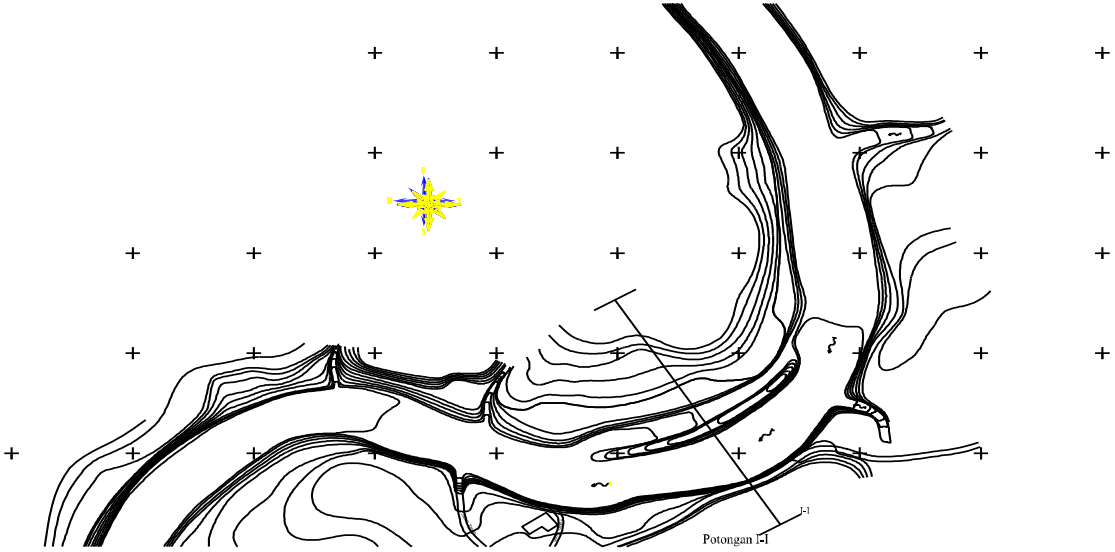

PETA SITUASI

SKALA 1:20.000

KRITERIA DESAIN

BANGUNAN PENGENDALI BANJIR

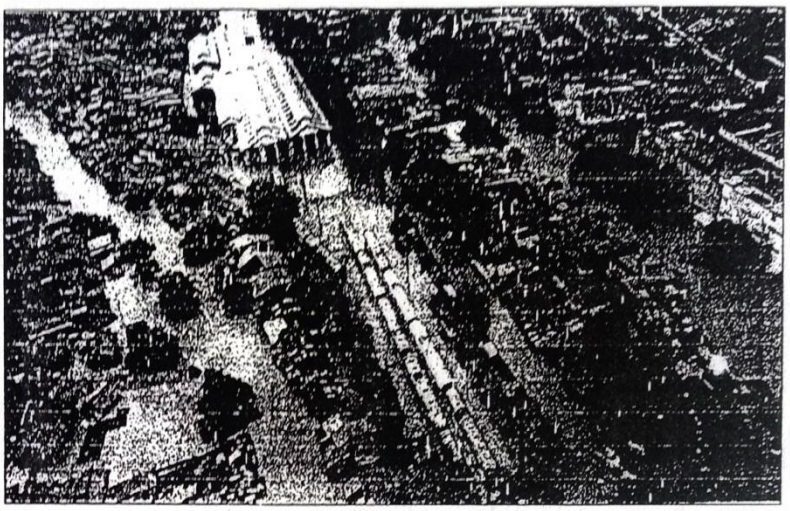

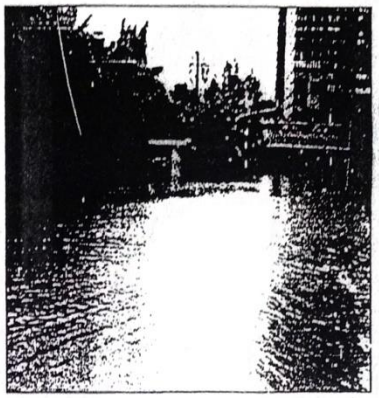

DEPARTEMEN PERMUKIMAN DAN PRASARANA WILAYAH
BADAN PENELITIAN DAN PENGEMBANGAN KIMPRASWIL
PUSAT PENELITIAN DAN PENGEMBANGAN SUMBER DAYA AIR
JL. Ir. H. Juanda No. 193 BANDUNG (40135) Telp. (022) 2500507, 2504053, 2501083
Fax. (022) 2500163 E-mail : pusair@bdg.centrin.net.id dan waterx@bdg.centrin.net.id

Tabel IV-1 Rekomendasi Perioda Ulang Minimum (tahun) Banjir Rencana Untuk Proyek Pengendalian Banjir

Sistim saluran	Berdasarkan : - Tipe proyek pengendalian banjir (sungai) - Jumlah penduduk (sistem saluran drainase)	Tahap awal[1]	Tahap akhir[1]
Sungai	Proyek Mendesak (Emergency Project) [2]	5	10
	Proyek Baru (New Project) [3]	10	25
	Proyek Peningkatan (Updating Project) [4]		
	- Untuk daerah perdesaan dan atau perkotaan dengan jumlah penduduk kurang dari 2 juta jiwa	25	50
	- Untuk daerah perkotaan dengan jumlah penduduk lebih besar dari 2 juta jiwa	25	100
Sistem Saluran Drainase Utama (Luas DPS > 500 ha)	Perdesan	2	5
	Perkotaan dengan jumlah penduduk kurang dari 500 ribu jiwa	5	10
	Perkotaan dengan jumlah pendudul antara 500 ribu – 2 juta jiwa	5	15
	Perkotaan dengan jumlah penduduk lebih besar dari 2 juta jiwa	10	25
Sistem Saluran Drainase Sekunder (Luas DPS<500 ha)	Perdesan	1	2
	Perkotaan dengan jumlah penduduk kurang dari 500 ribu jiwa	2	5
	Perkotaan dengan jumlah penduduk antara 500 ribu – 2 juta jiwa	2	5
	Perkotaan dengan jumlah penduduk lebih besar dari 2 juta jiwa	5	10
Sistem Saluran Drainase Tersier (Luas DPS<10 ha)	Perdesaan dan Perkotaan	1	2

Catatan :

[1]Standar Banjir Rencana yang lebih tinggi dapat diterapkan apabila hasil analisa kelayakan ekonomi menunjukkan bahwa diperlukan pemakaian standar banjir rencana yang lebih tinggi atau apabila banjir mengakibatkan resiko tinggi terhadap kehidupan manusia.

[2]Proyek Mendesak adalah proyek yang dilaksanakan di suatu lokasi rawan banjir dengan tingkat resiko yang dapat mengancam jiwa manusia, tanpa melalui proses studi kelayakan teknik dan studi kelayakan ekonomi

[3]Proyek Baru adalah proyek pengendalian banjir yang dilaksanakan di suatu lokasi rawan banjir yang sebelumnya belum pernah ada proyek pengendalian banjir atau proyek mendesak yang dilaksanakan di lokasi tersebut.

[4]Proyek Peningkatan adalah proyek rehabilitasi dan pengembangan. Hampir seluruh Proyek Pengembangan Wilayah Sungai dianggap sebagai Proyek Peningkatan.

Sumber : CIDA, 1993

Kondisi Sungai Batang Anai

Dokumentasi survey lapangan